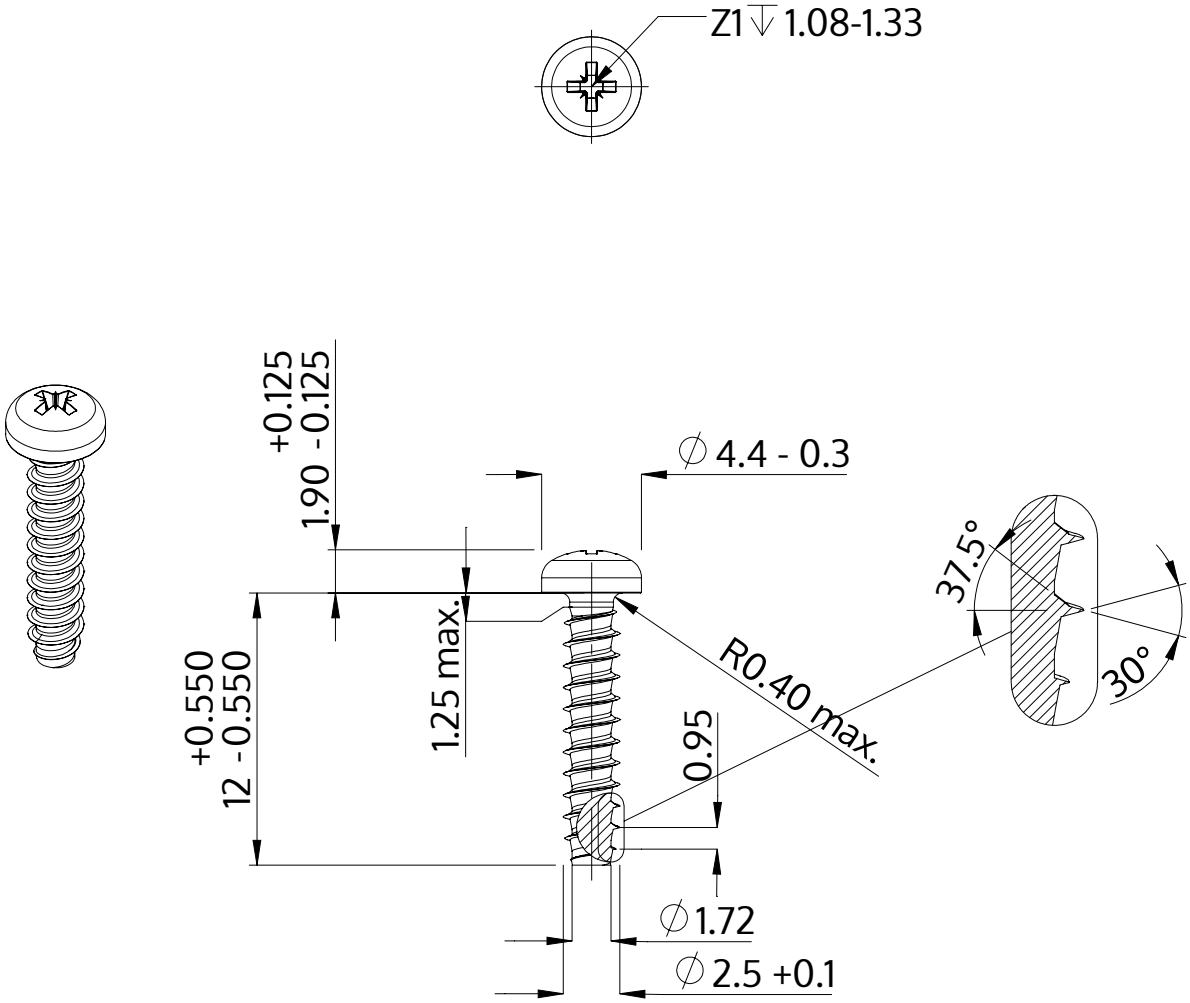

Beschrijving	STP22 2.5x12.0 - Z1
Materiaal	roestvrij staal A4
Oppervlak	blank, geetst en gepassieveerd
Gewicht	0.434 kg / 1000 stuk

SCREWERK	**STP220250120C**	
Metrische tekening A4	Schaal 3:1	2024-10