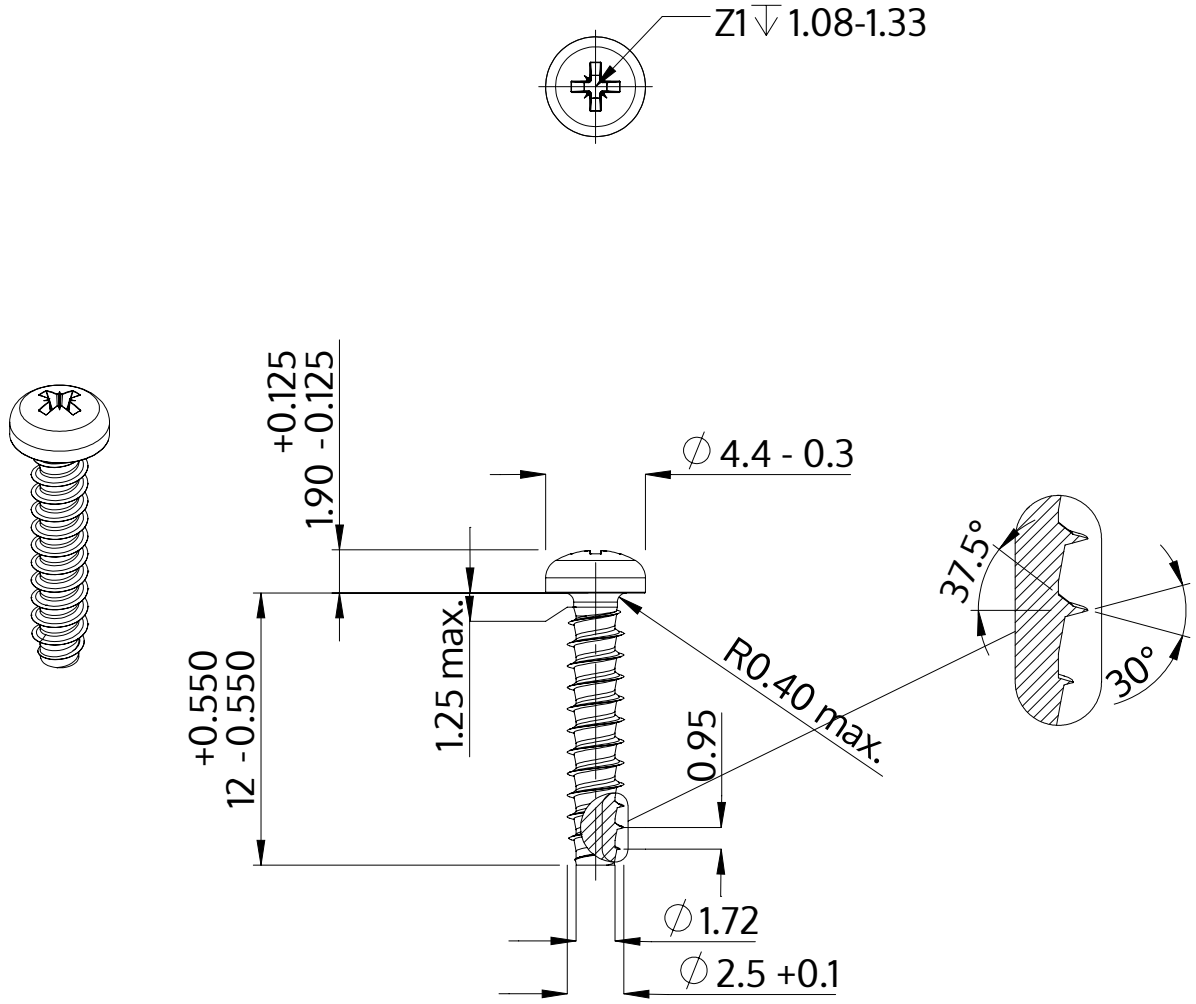

Описание	STP22 2.5x12.0 - Z1
Материал	стомана, закалена
Повърхност	цинково и никелово покритие, Черен, пасивиран, темпериран, херметизация
Тегло	0.434 kg / 1000 Бройка

SCREWERK	**STP220250120B**	
Метричен дизайн A4	Мащаб 3:1	2024-10