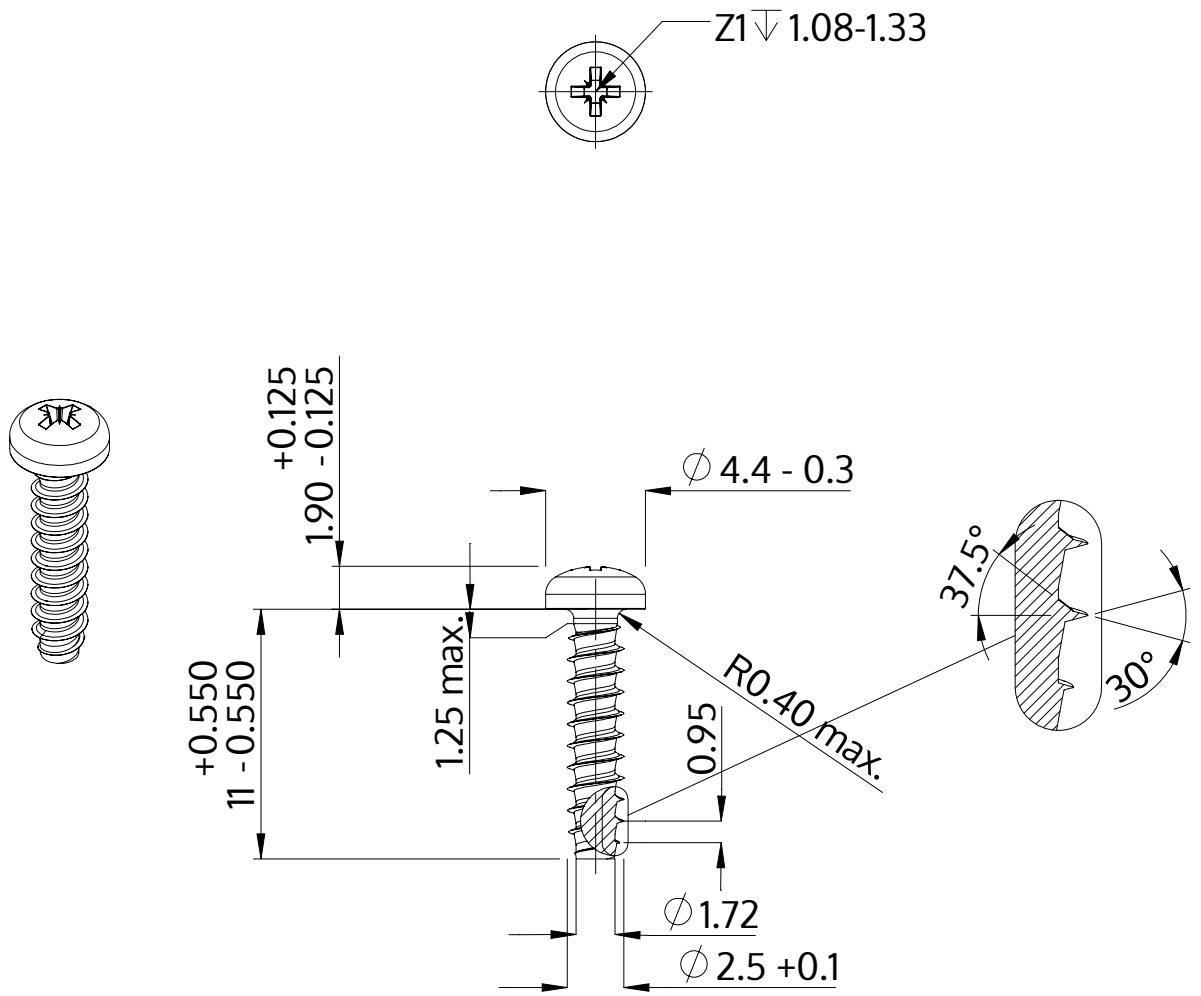

Description	STP22 2.5x11.0 - Z1
Matière	acier inoxydable A2
Surface	brillant décapé et passivé
Poids	0.410 kg / 1000 Unité

SCREWERK	**STP220250110E**	
Dessin métrique A4	Redimensionner 3:1	2024-10