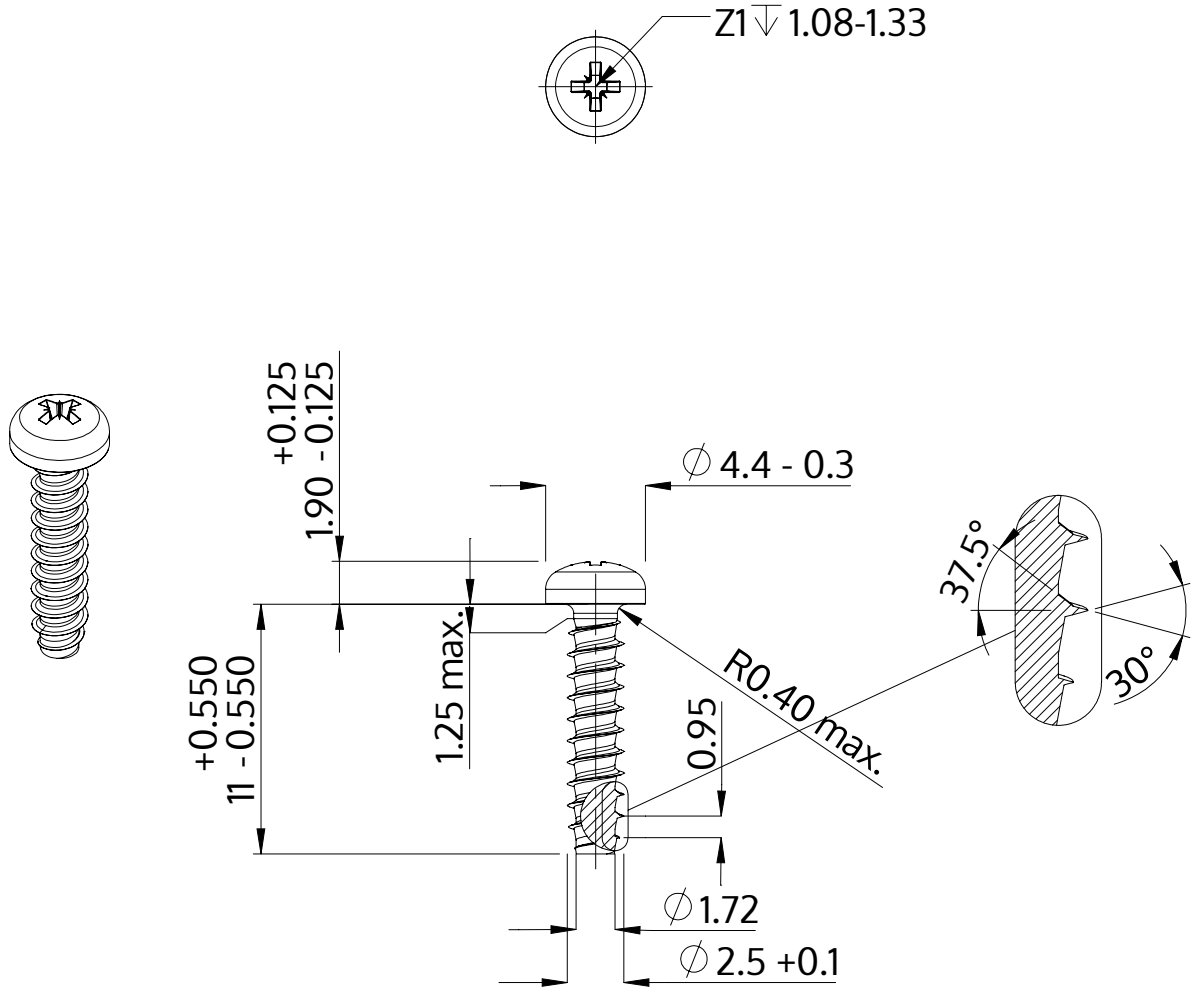

Açıklaması	STP22 2.5x11.0 - Z1
Malzeme	Çelik, sertleştirilmiş
Kaplama	ZnNi siyah-pasifleştirilmiştir, temperlenmistir, kaplanmış
Ağırlık	0.410 kg / 1000 Adet

SCREWERK	**STP220250110B**	
Metrik çizim A4	Ölçeklendirme 3:1	2024-10