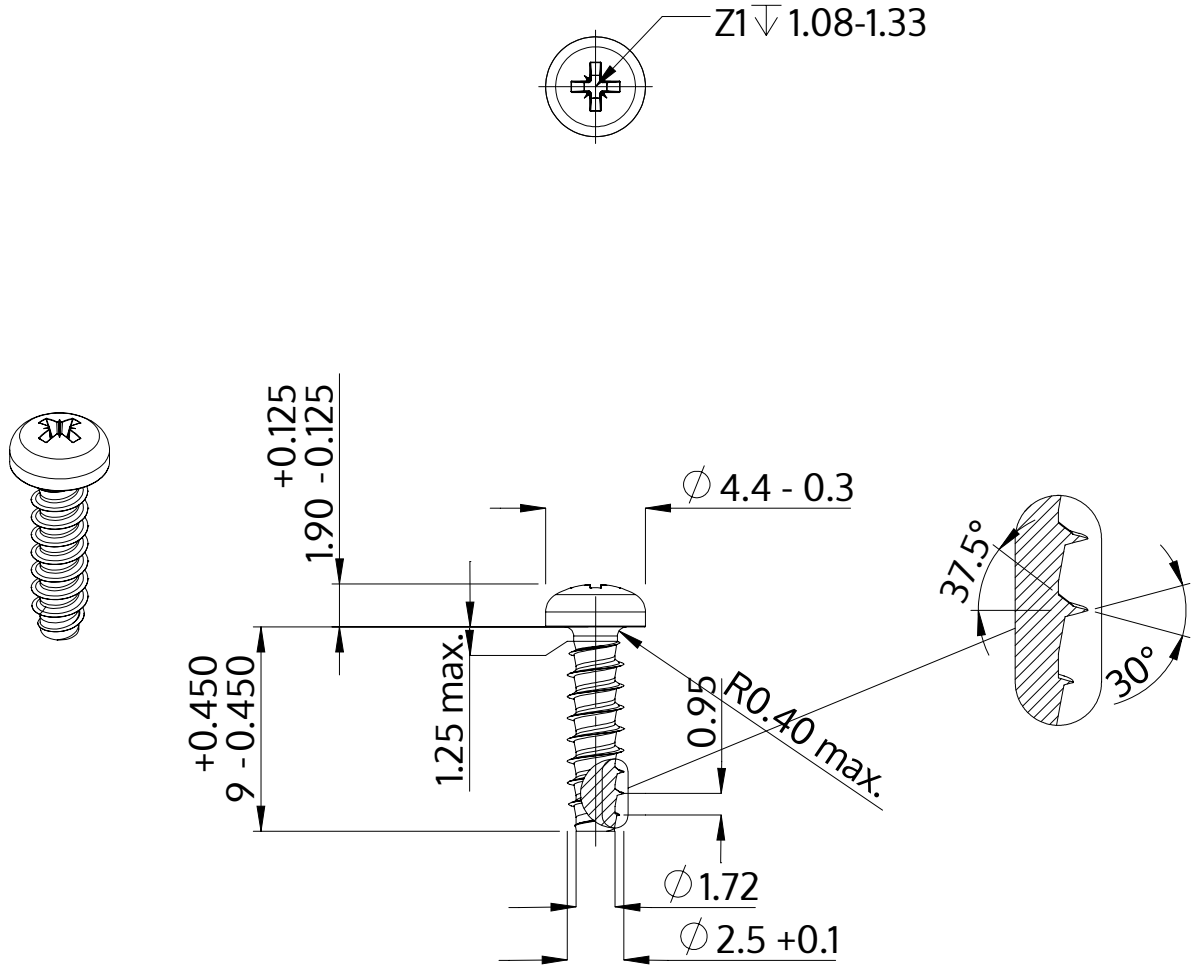

Popis	STP22 2.5x9.0 - Z1
Materiál	Temperovaná ocel
Povrch	Pozinkovaná 5-7 µm, temperovaná, modrá, pasivovaná průhledně
Hmotnost	0.362 kg / 1000 Kus

SCREWERK	**STP220250090S**	
Metric výkres A4	Měřítko 3:1	2024-05