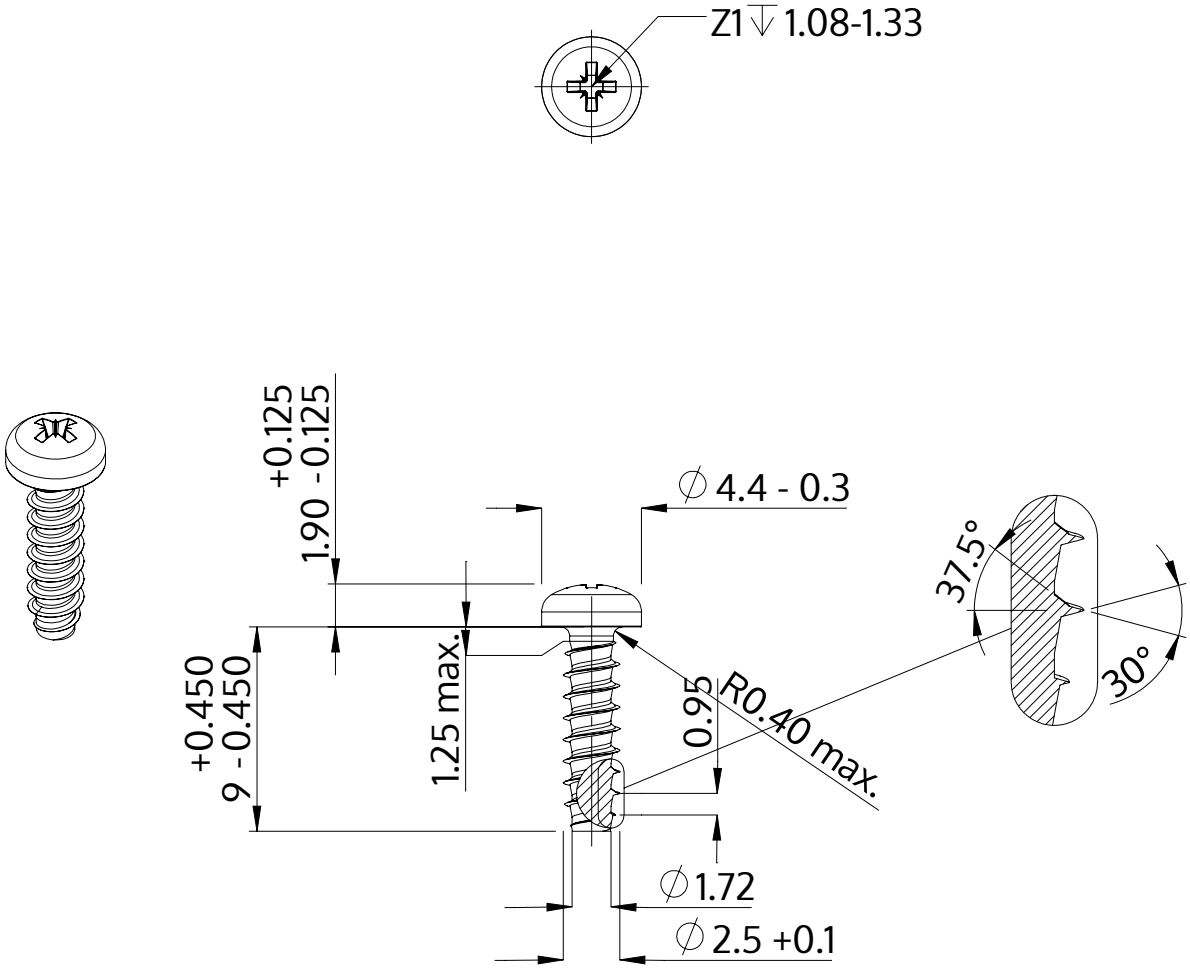

Descripción	STP22 2.5x9.0 - Z1
Material	Acero Inoxidable A2
Superficie	Laminado brillante, barnizado y pasivado
Peso	0.362 kg / 1000 Piezas

SCREWERK	**STP220250090E**	
Diseño métrico	Escalada 3:1	2024-10