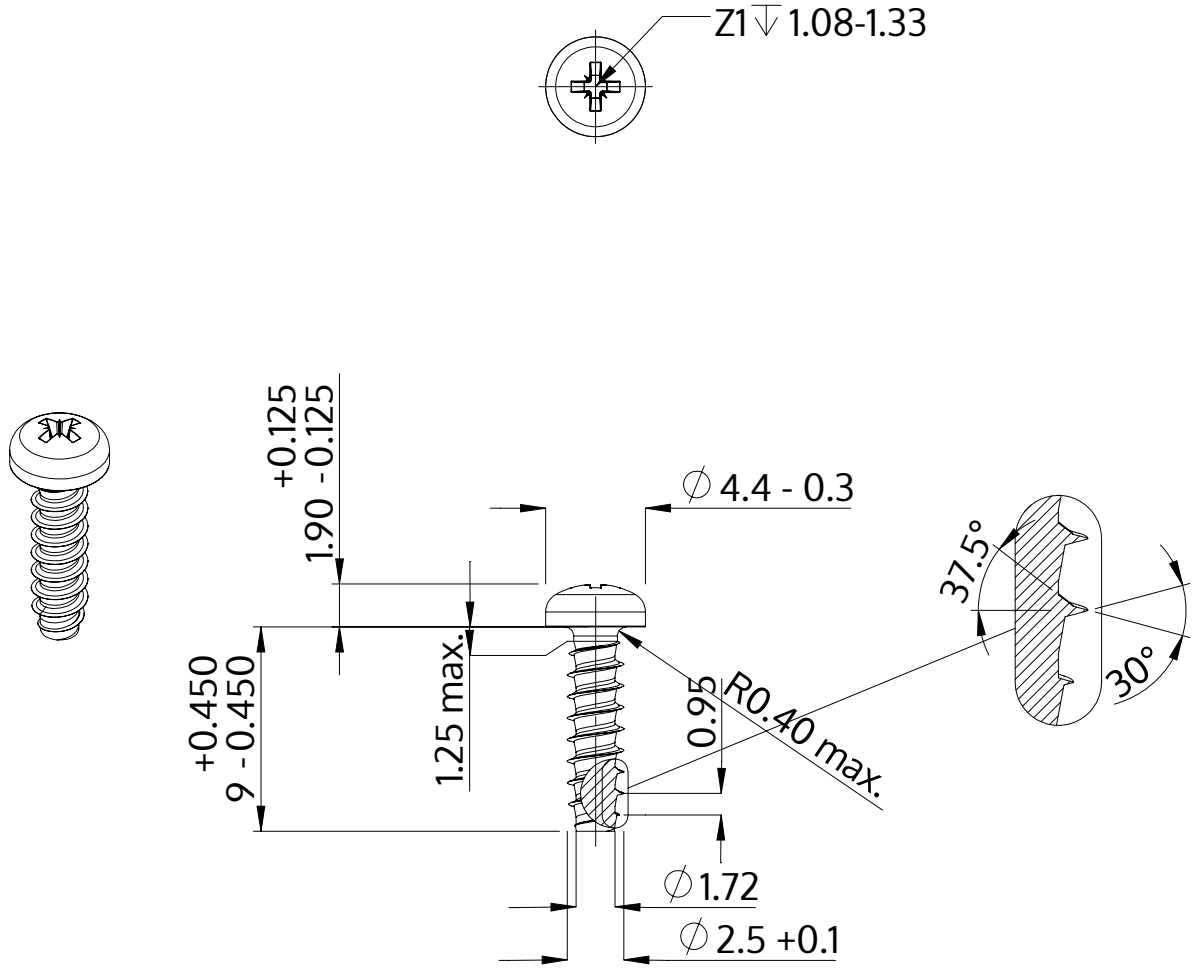

Beskrivning	STP22 2.5x9.0 - Z1
Material	rostfritt stål A4
Yta	blank och passiviserad
Vikt	0.362 kg / 1000 styck

SCREWERK	**STP220250090C**	
Metrisk skiss A4	Skala 3:1	2024-10