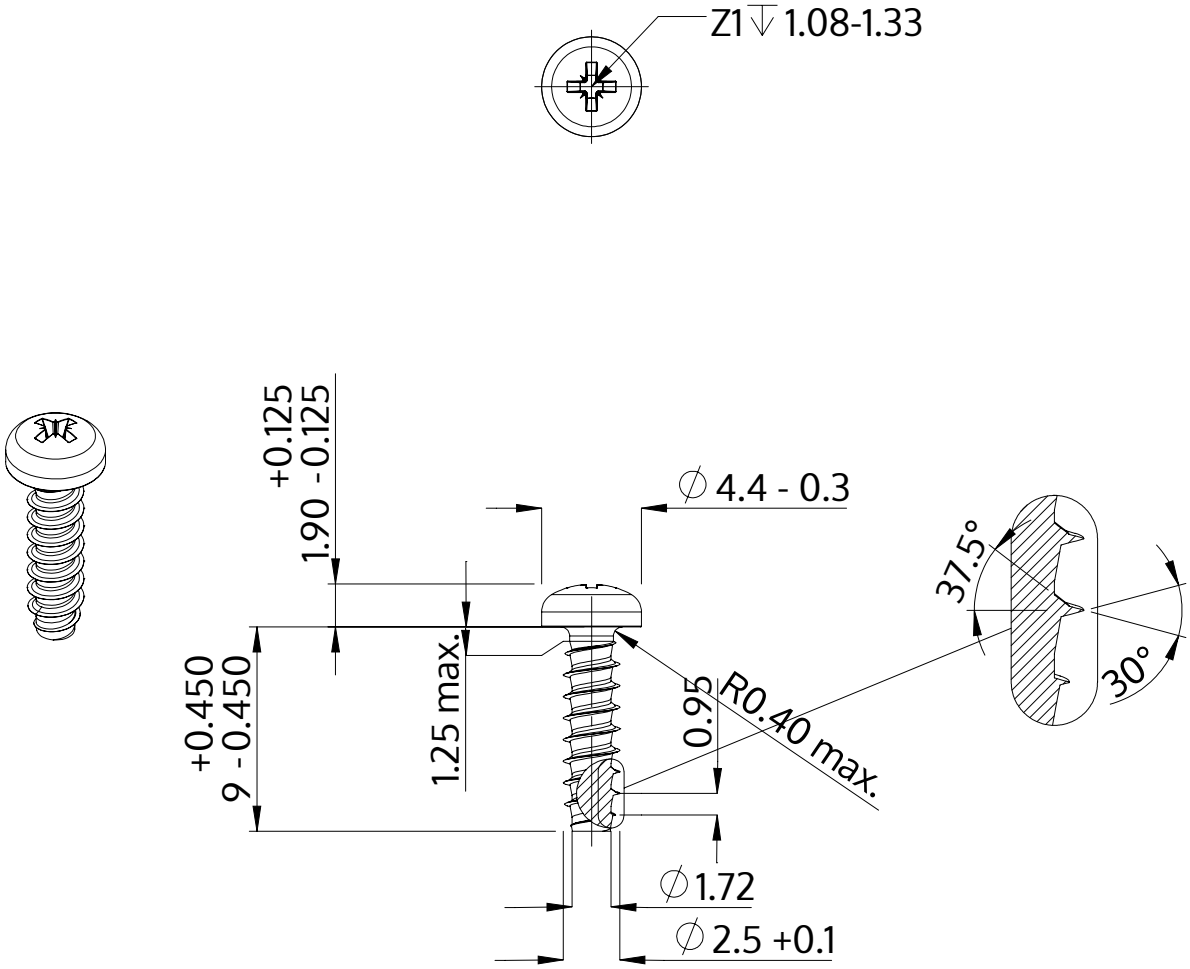

Описание	STP22 2.5x9.0 - Z1
Материал	Нержавеющая сталь A4
Поверхность	Светлый отжиг и пассивация
Вес	0.362 kg / 1000 Штука

SCREWERK	**STP220250090C**	
Метрический чертеж A4	Шкала 3:1	2024-10