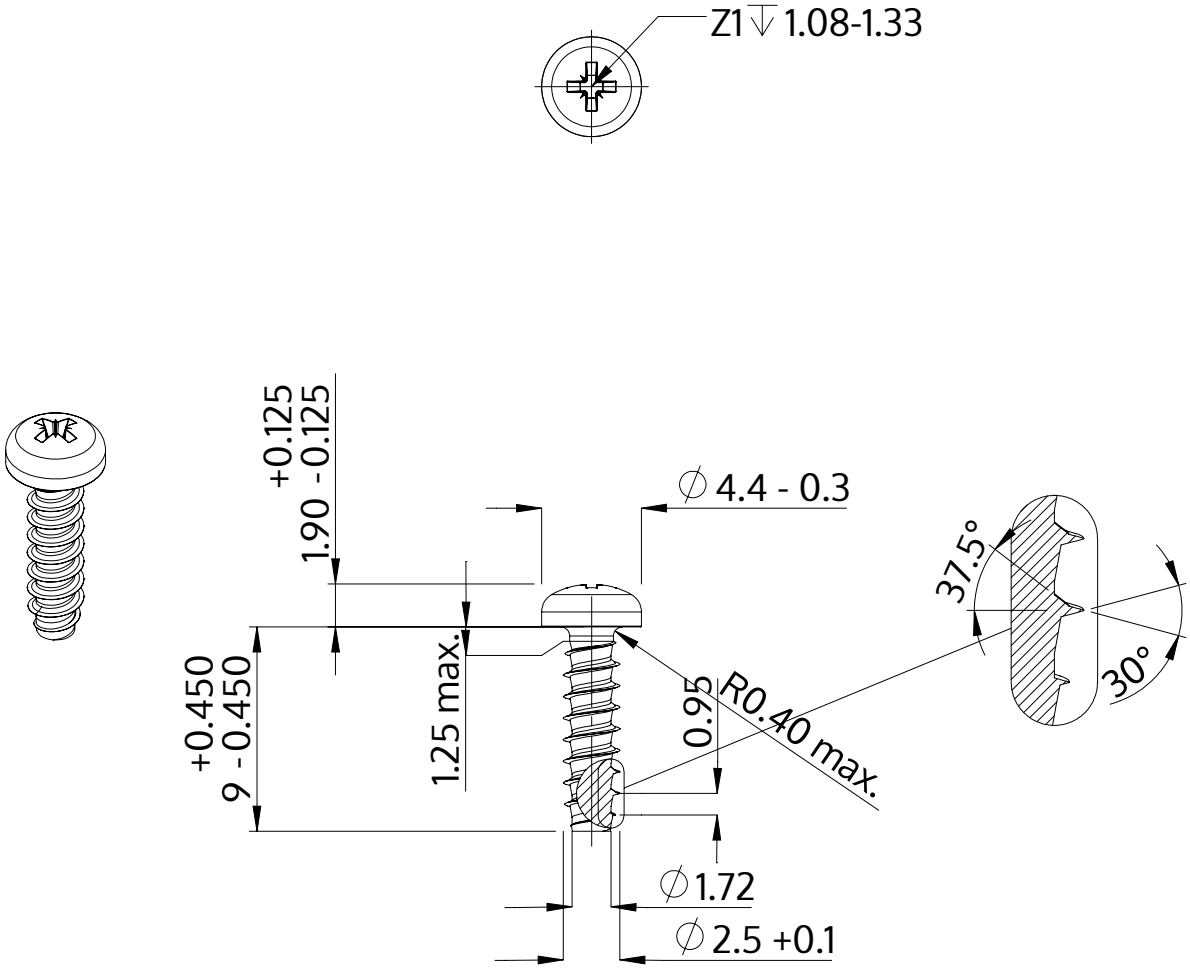

Beschrijving	STP22 2.5x9.0 - Z1
Materiaal	veredeld staal
Oppervlak	ZnNi zwart-gepassiveerd, getempert, verzegeld
Gewicht	0.362 kg / 1000 stuk

SCREWERK	**STP220250090B**	
Metrische tekening A4	Schaal 3:1	2024-10