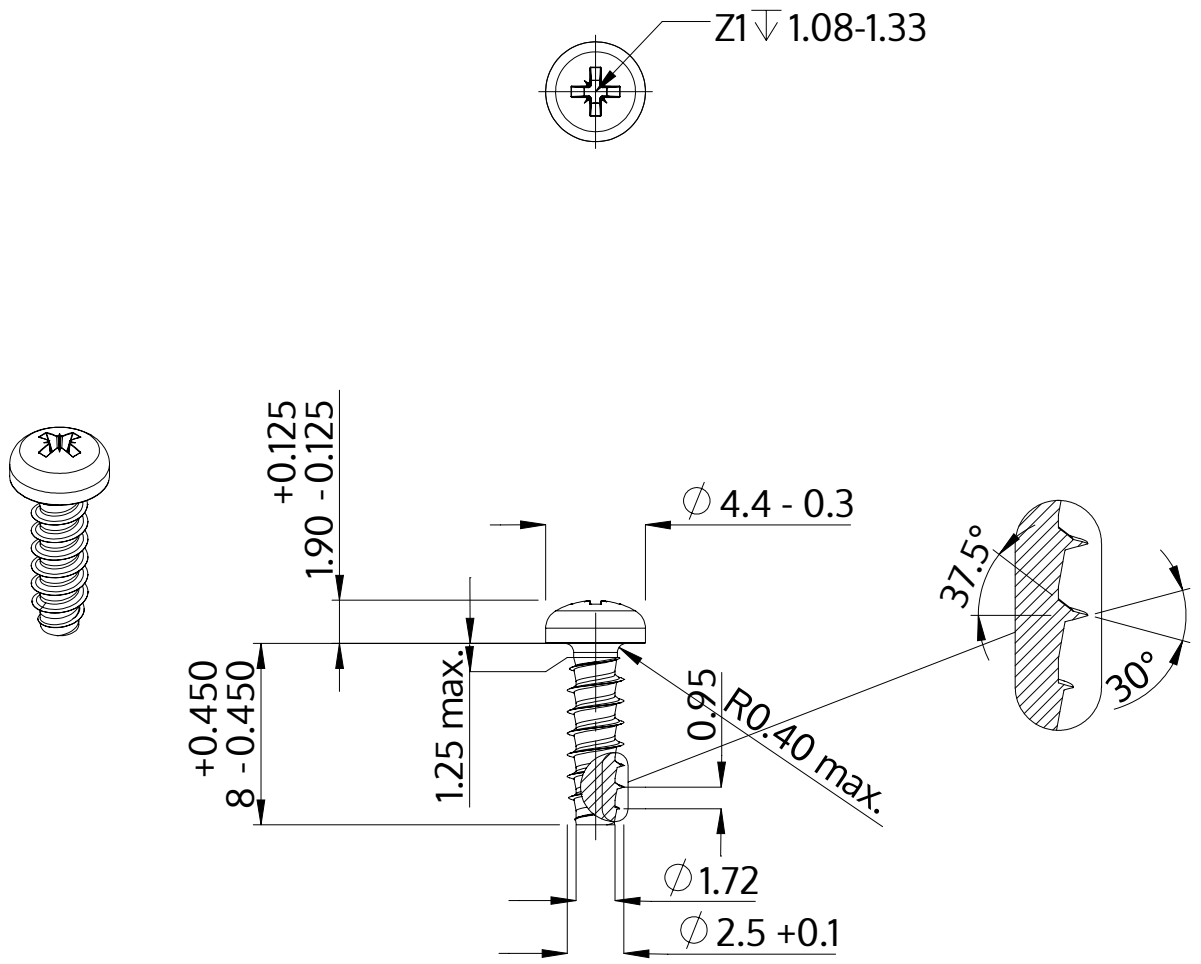

Описание	STP22 2.5x8.0 - Z1
Материал	неръждаема стомана A2
Повърхност	гланциран, полиран, пасиваран
Тегло	0.338 kg / 1000 Бройка

SCREWERK	**STP220250080E**	
Метричен дизайн A4	Мащаб 3:1	2024-10