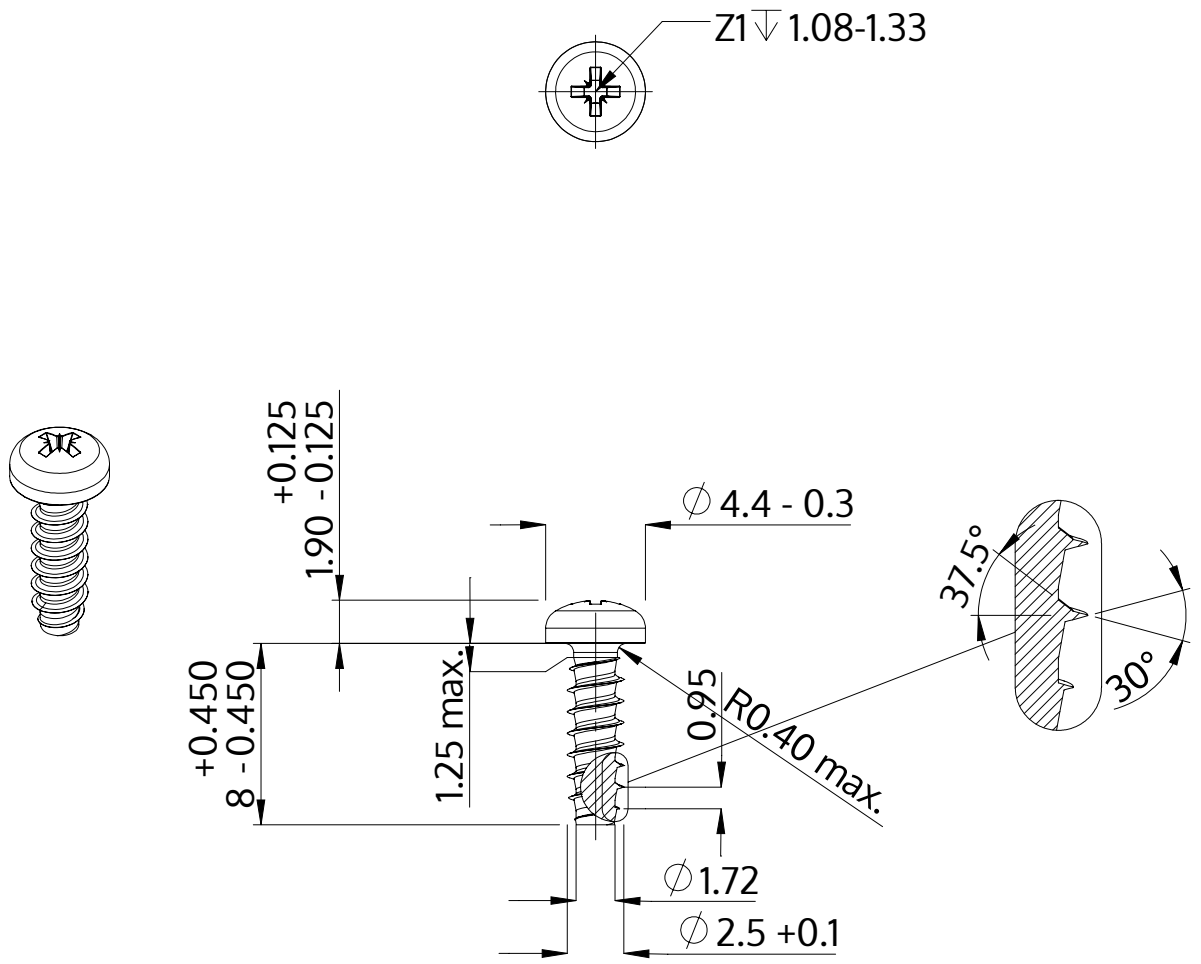


| | |
|---|---|
| Popis | STP22 2.5x8.0 - Z1 |
| Materiál | Temperovaná ocel |
| Povrch | ZiNi černá-pasivovaná+temperovaná+utěsněná |
| Hmotnost | 0.338 kg / 1000 Kus |

| | | |
|---|---|---|
| SCREWERK | **STP220250080B** | |
| Metric výkres A4 | Měřítko 3:1 | 2024-05 |