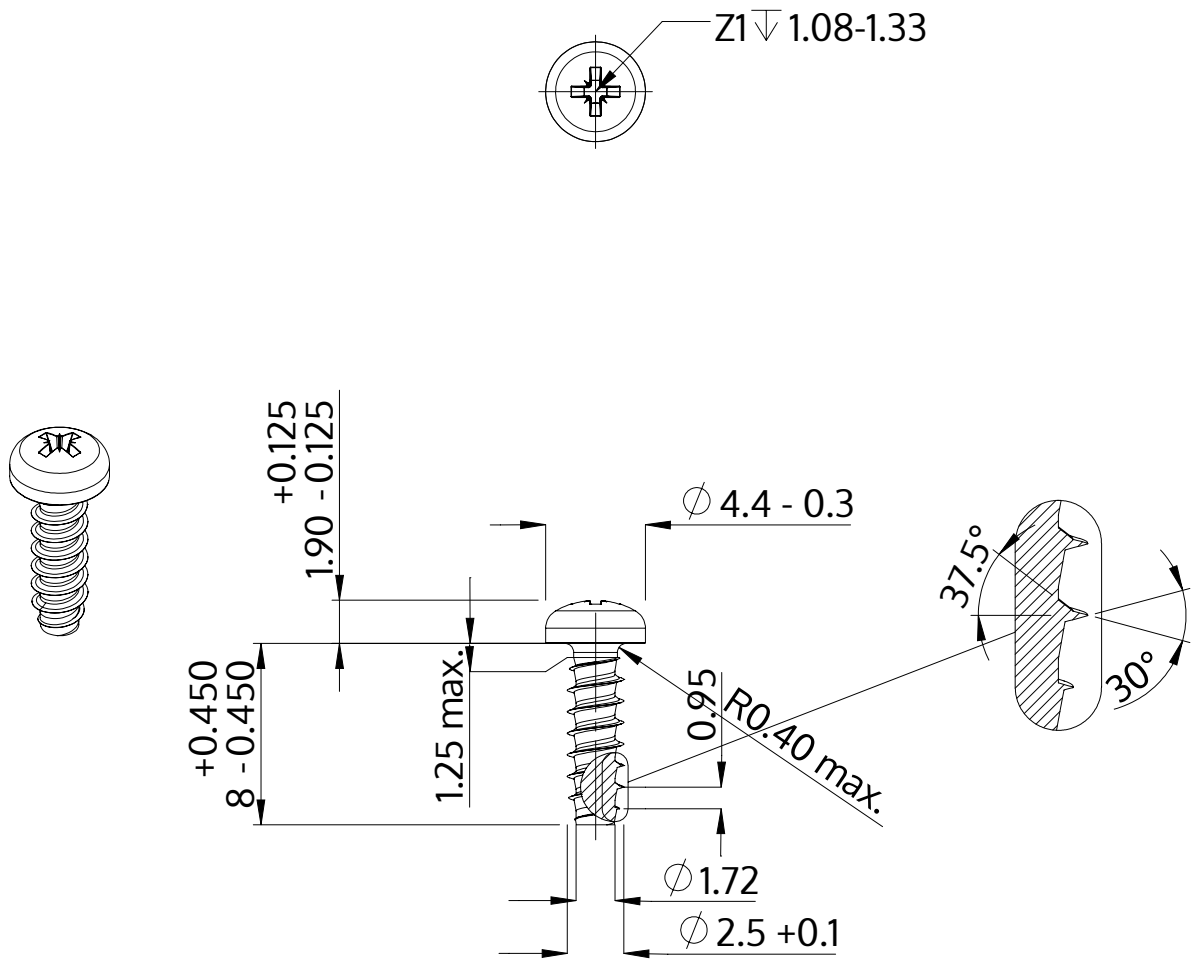

Popis	STP22 2.5x8.0 - Z1
Materiál	Temperovaná ocel
Povrch	ZiNi černá-pasivovaná+temperovaná+utěsněná
Hmotnost	0.338 kg / 1000 Kus

SCREWERK	**STP220250080B**	
Metric výkres A4	Měřítko 3:1	2024-10