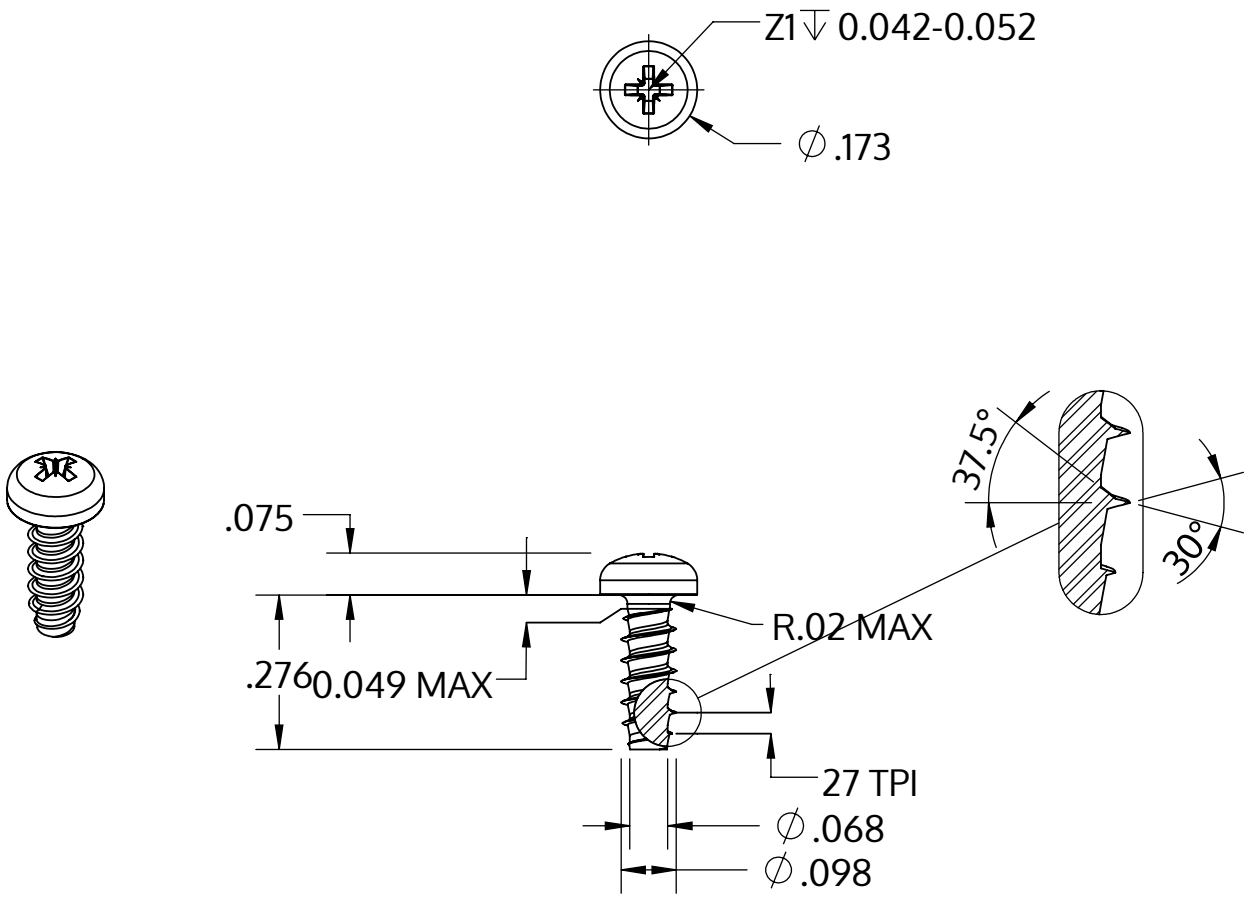

Metric size	M2.5 x 0.95 mm
US size (converted)	#3-27
	Tolerances [inch]
Length	+/- 0.017
Head diameter	+0 / -0.011
Head height	+/- 0.004
Thread diameter	+0.003 / -0

Descripción	STP22 2.5x7.0 - Z1
Material	Acero Inoxidable A2
Superficie	Laminado brillante, barnizado y pasivado
Peso	0.314 kg / 1000 Piezas

SCREWERK	**STP220250070E**	
_Zoll Zeichnung Größe A	Escalada 3:1	2024-10