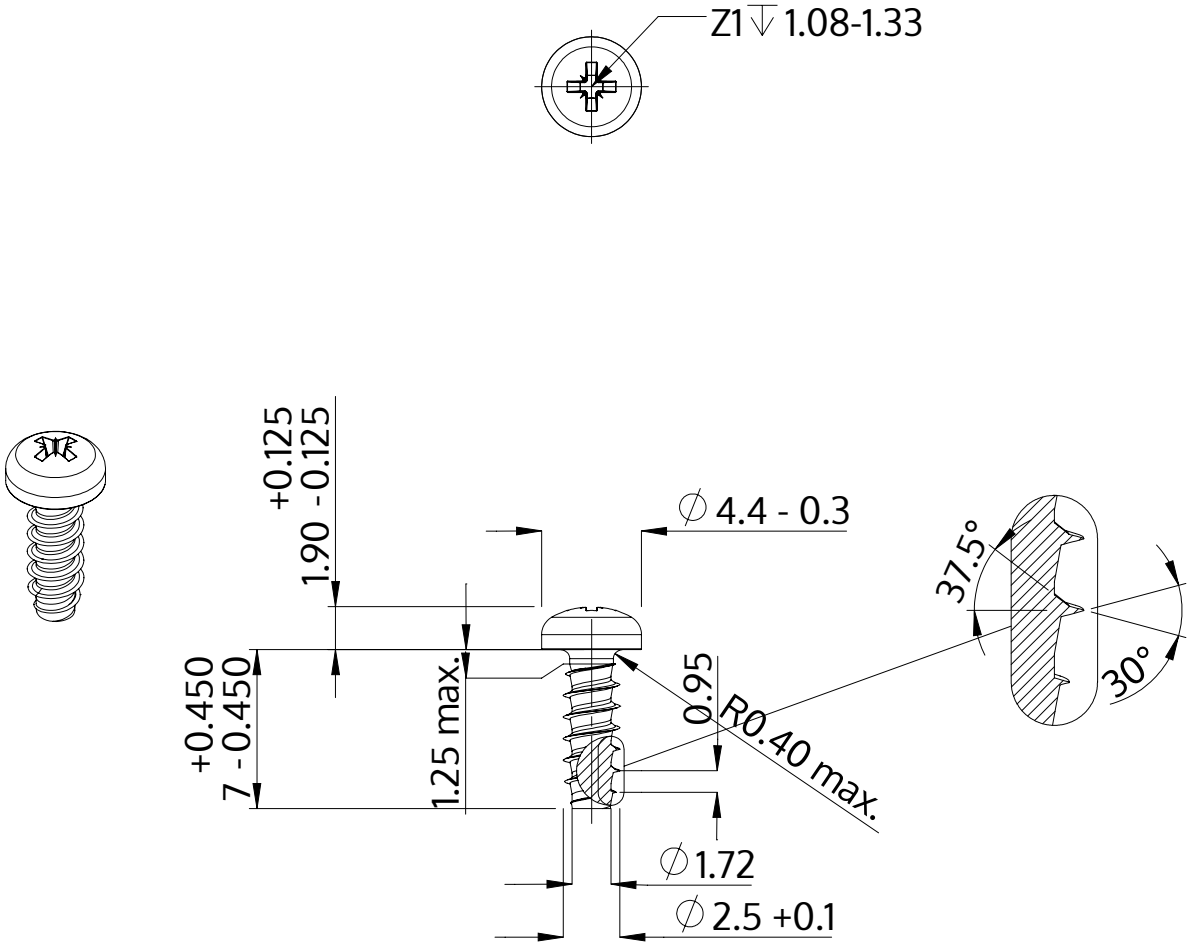

Popis	STP22 2.5x7.0 - Z1
Materiál	Nerezová ocel A4
Povrch	holá, mořená a pásová ocel
Hmotnost	0.314 kg / 1000 Kus

SCREWERK	**STP220250070C**	
Metric výkres A4	Měřítko 3:1	2024-10