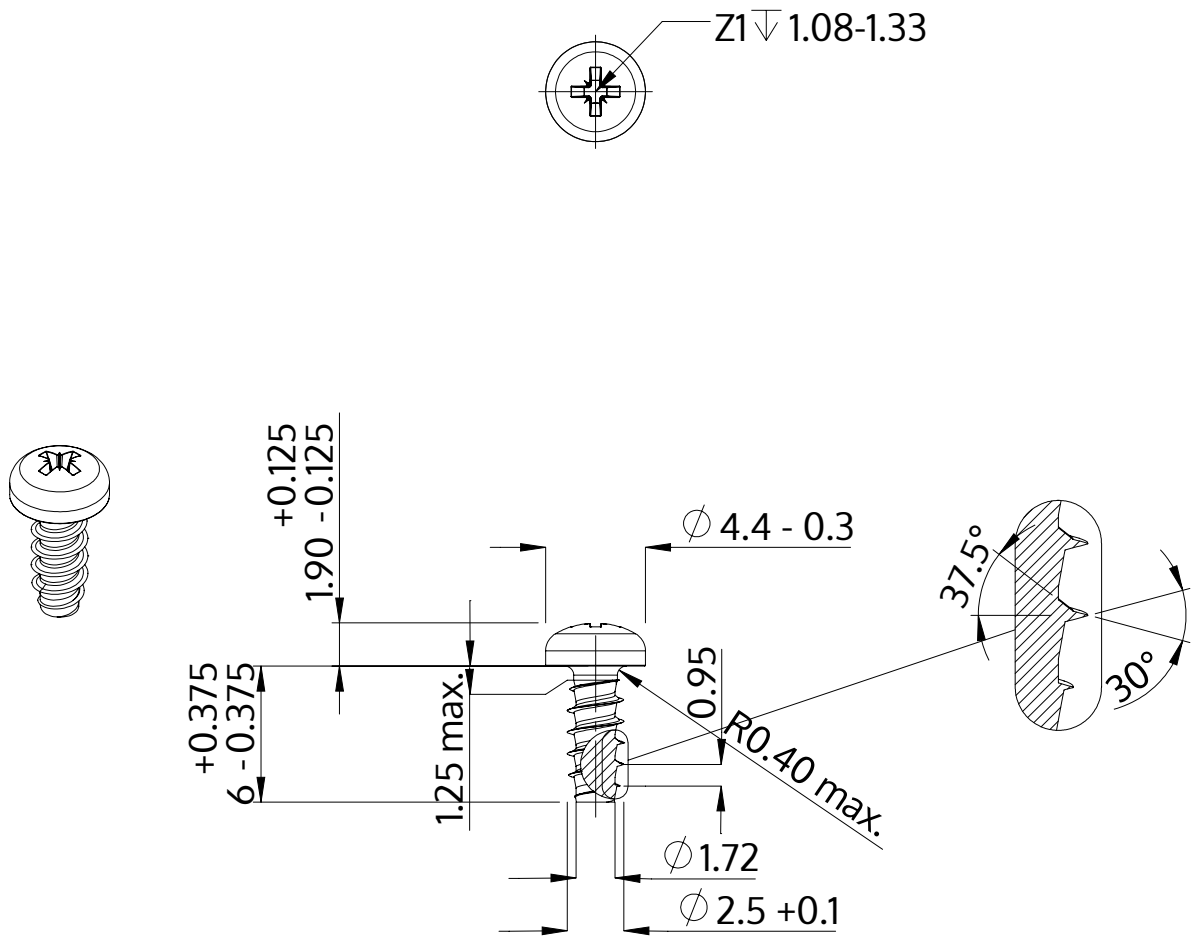

Descripción	STP22 2.5x6.0 - Z1
Material	Acero, endurecido
Superficie	galvanizado 5-7 micras, recocido, azul / pasivado transparente
Peso	0.290 kg / 1000 Piezas

SCREWERK	**STP220250060S**	
Diseño métrico	Escalada 3:1	2024-10