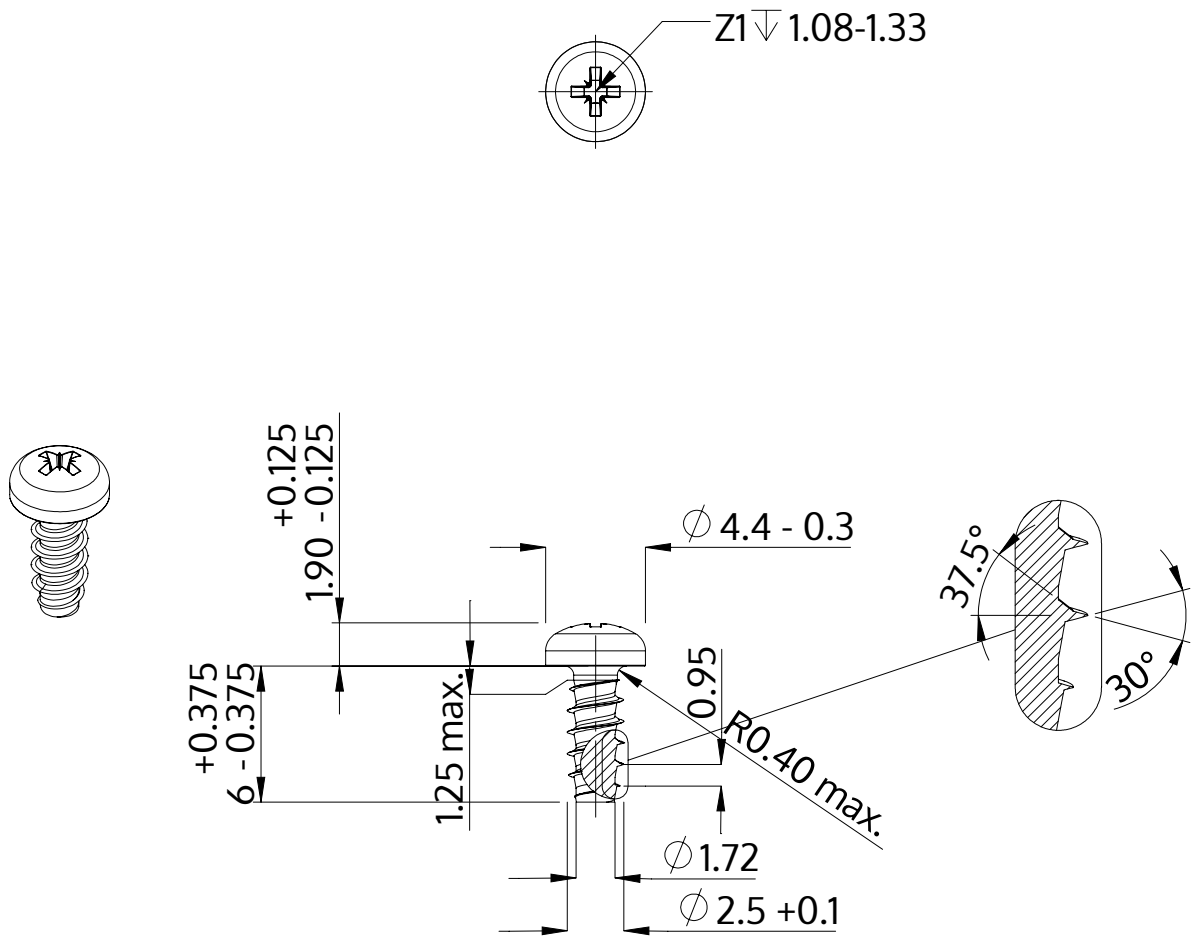

Açıklaması	STP22 2.5x6.0 - Z1
Malzeme	Paslanmaz Çelik A2
Kaplama	Parlak, cilalanmış ve pasifleştirilmiştir
Ağırlık	0.290 kg / 1000 Adet

SCREWERK	**STP220250060E**	
Metrik çizim A4	Ölçeklendirme None:1	2024-04