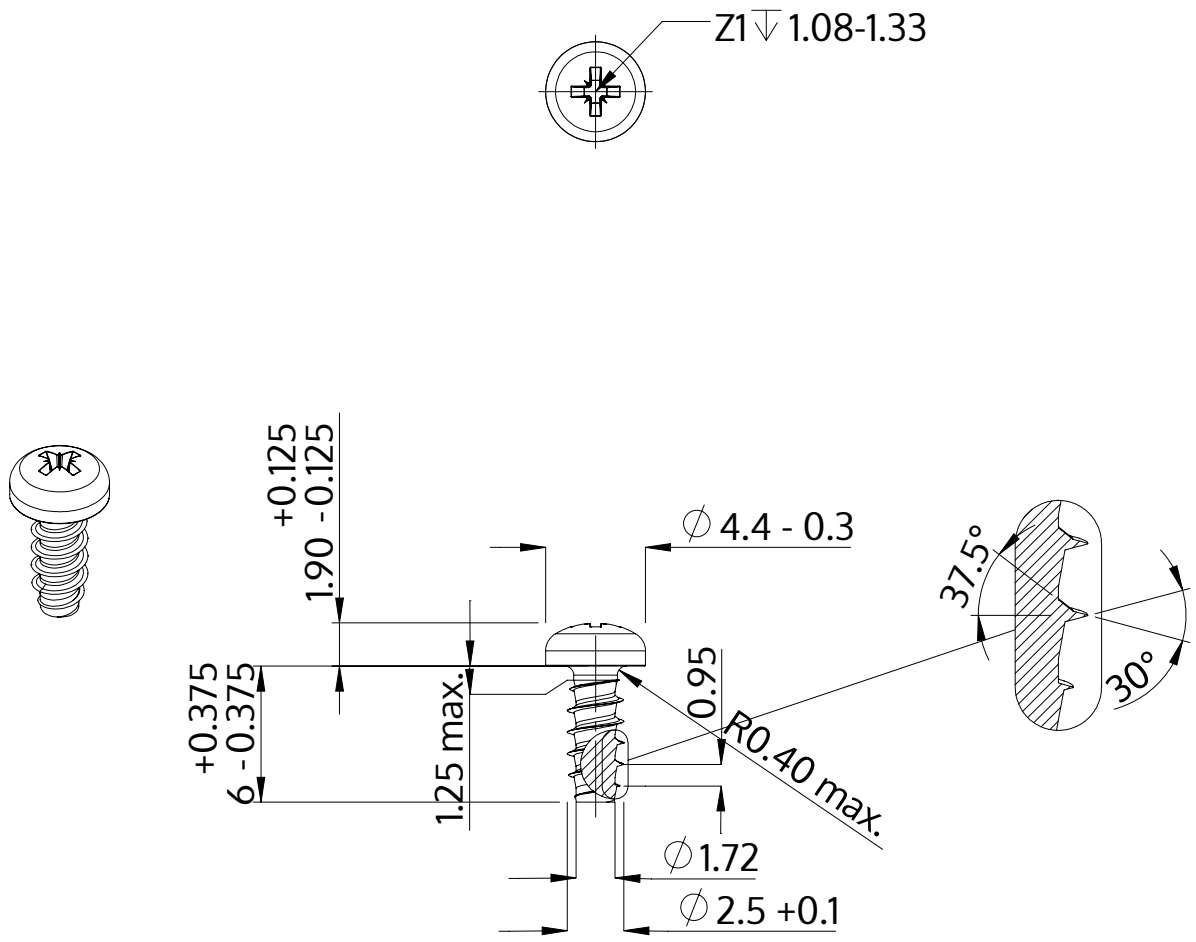

Описание	STP22 2.5x6.0 - Z1
Материал	сталь, упрочненная
Поверхность	ZnNi, черная пассивировка+отжиг+масло
Вес	0.290 kg / 1000 Штука

SCREWERK	**STP220250060B**	
Метрический чертеж A4	Шкала 3:1	2024-05