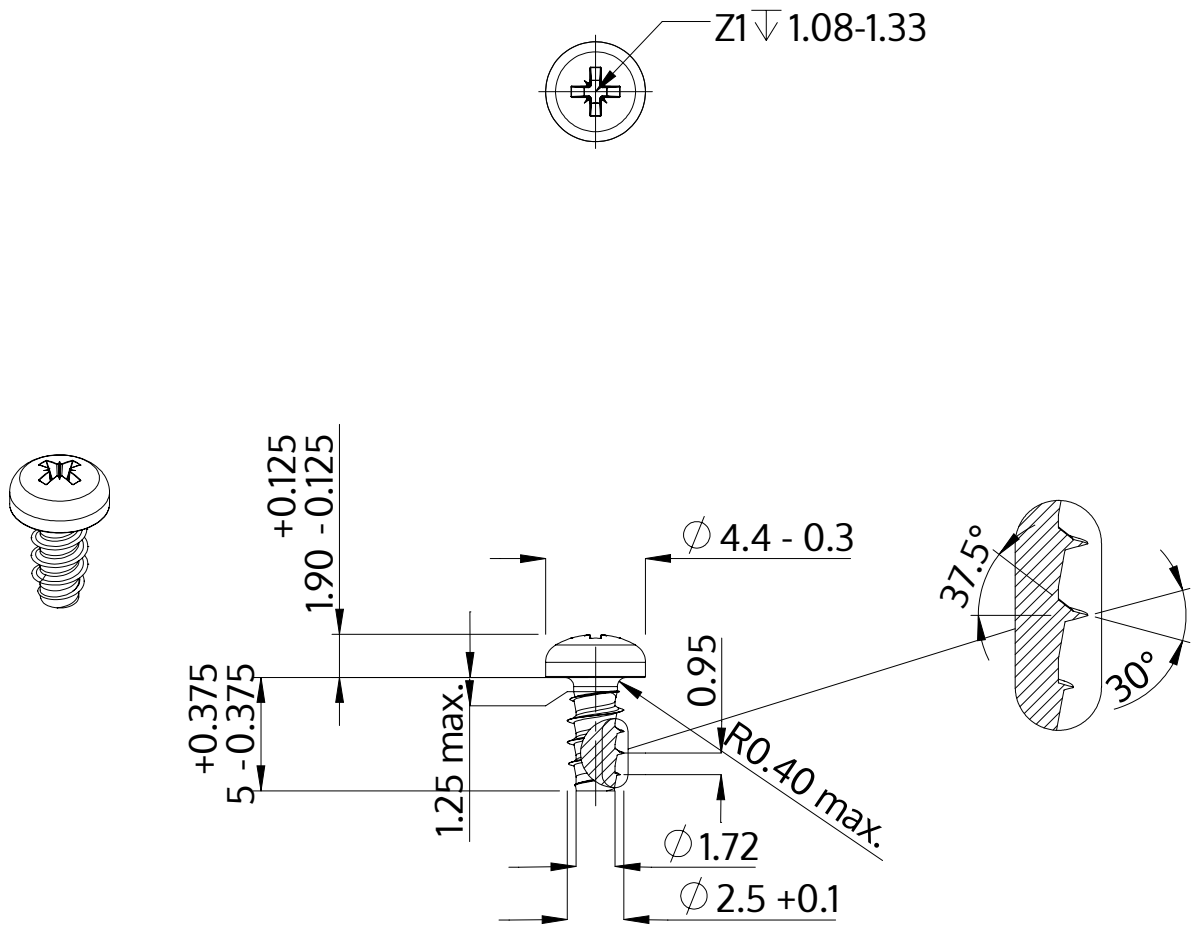

Beschrijving	STP22 2.5x5.0 - Z1
Materiaal	veredeld staal
Oppervlak	ZnNi zwart-gepassiveerd, getempert, verzegeld
Gewicht	0.266 kg / 1000 stuk

SCREWERK	**STP220250050B**	
Metrische tekening A4	Schaal 3:1	2024-10