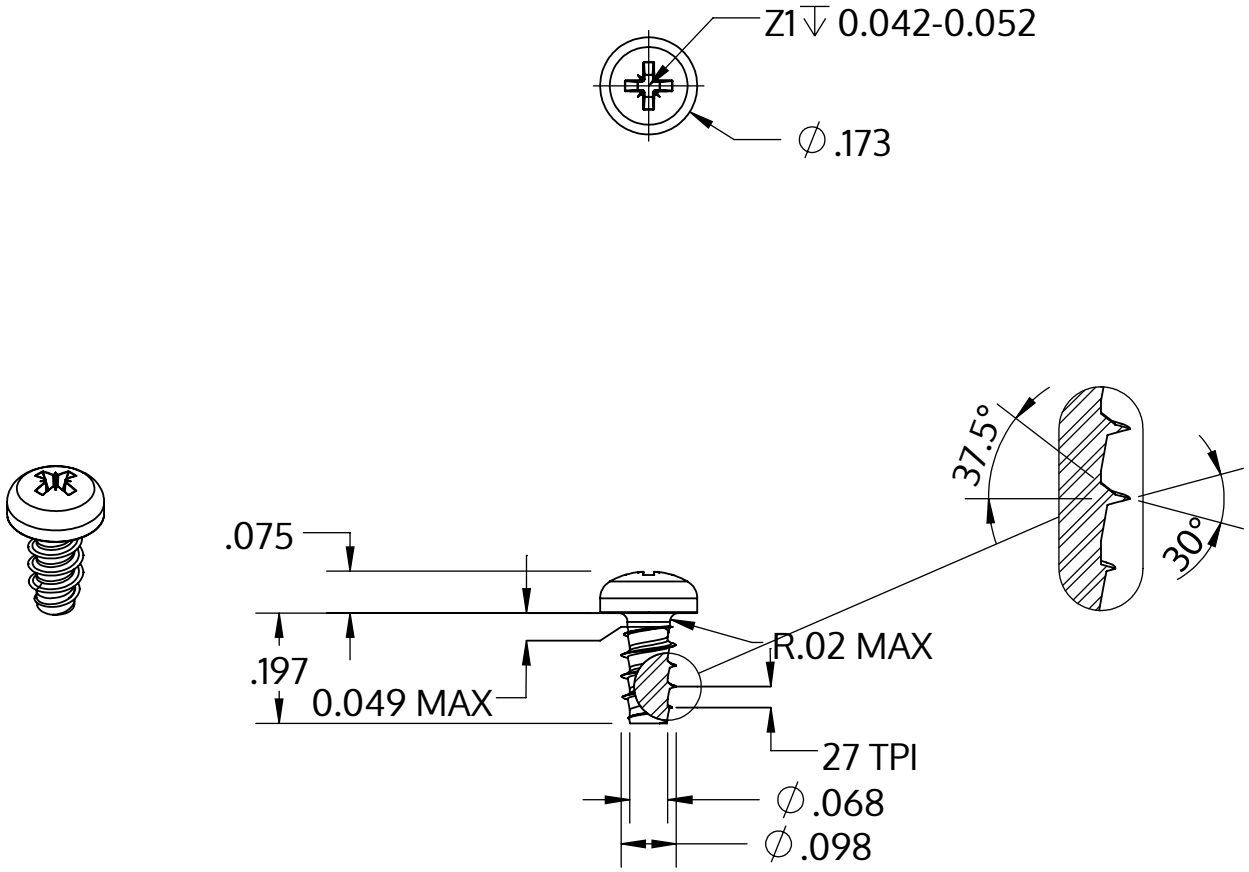

Metric size	M2.5 x 0.95 mm
US size (converted)	#3-27
	Tolerances [inch]
Length	+/- 0.014
Head diameter	+0 / -0.011
Head height	+/- 0.004
Thread diameter	+0.003 / -0

Beschrijving	STP22 2.5x5.0 - Z1
Materiaal	veredeld staal
Oppervlak	ZnNi zwart-gepassiveerd, getempert, verzegeld
Gewicht	0.266 kg / 1000 stuk

SCREWERK	**STP220250050B**	
_Zoll Zeichnung Größe A	Schaal 3:1	2024-10