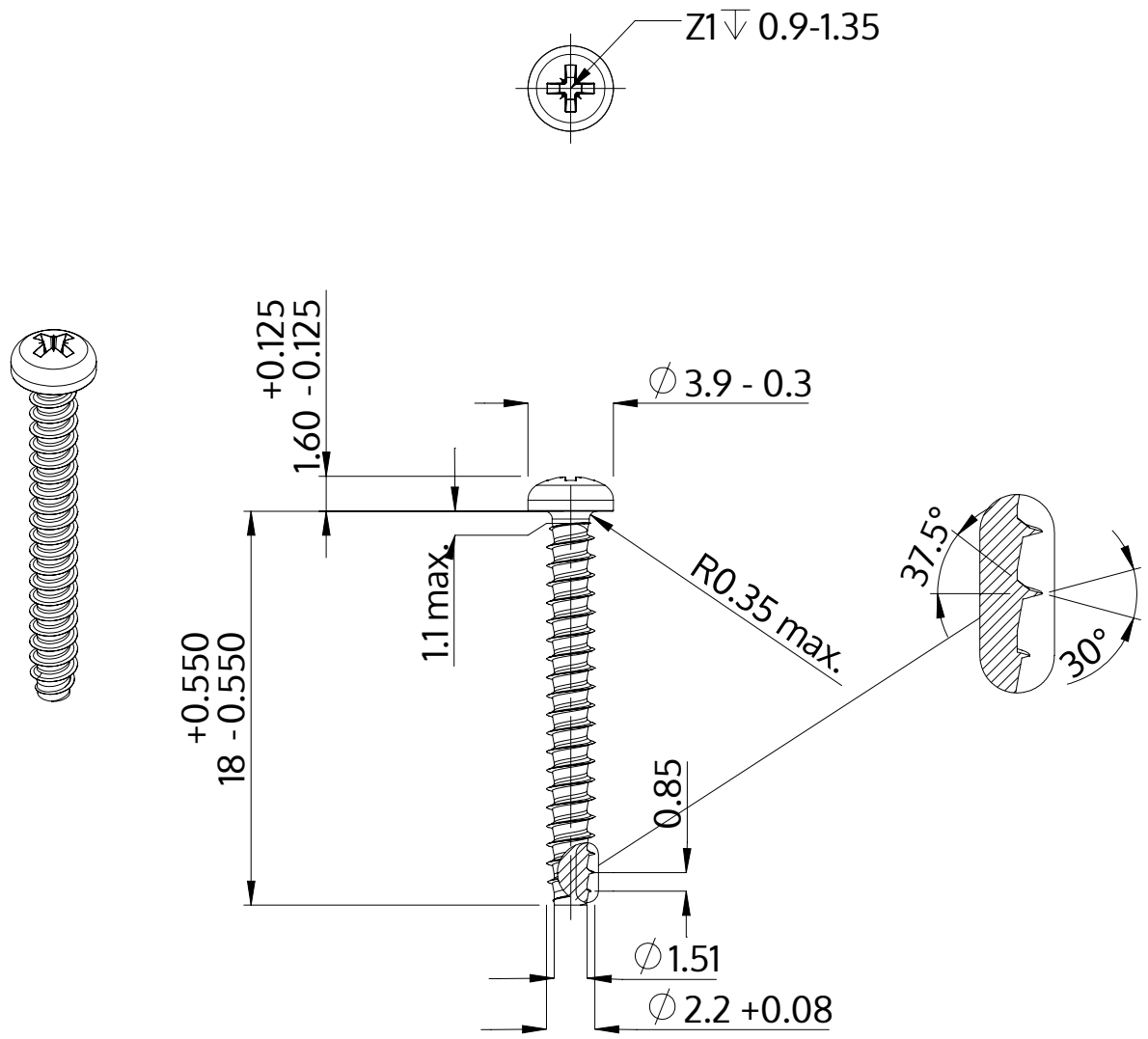

Açıklaması	STP22 2.2x18.0 - Z1
Malzeme	Çelik, sertleştirilmiş
Kaplama	galvanizli 5-7 µm, temperliö mavi / şeffaf pasifleştirilmiştir
Ağırlık	0.431 kg / 1000 Adet

SCREWERK	**STP220220180S**	
Metrik çizim A4	Ölçeklendirme None:1	2024-04