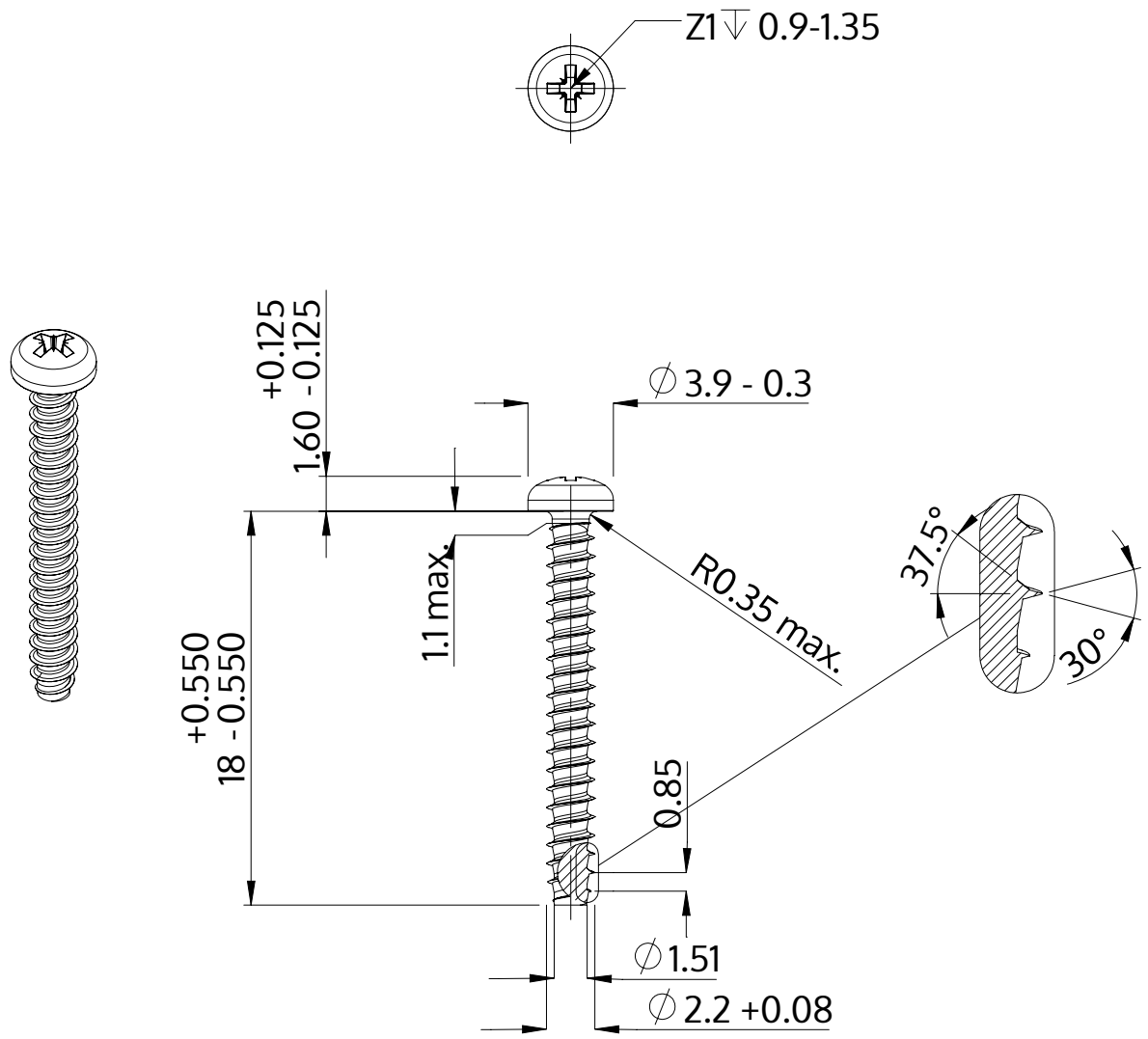

Beskrivelse	STP22 2.2x18.0 - Z1
Materiale	Stål, forædlet
Overflade	ZnNi sort-passiveret, tempret, forseglet
Vægt	0.431 kg / 1000 stykke

SCREWERK	**STP220220180B**	
Metrisk tegning A4	Skalering 3:1	2024-10