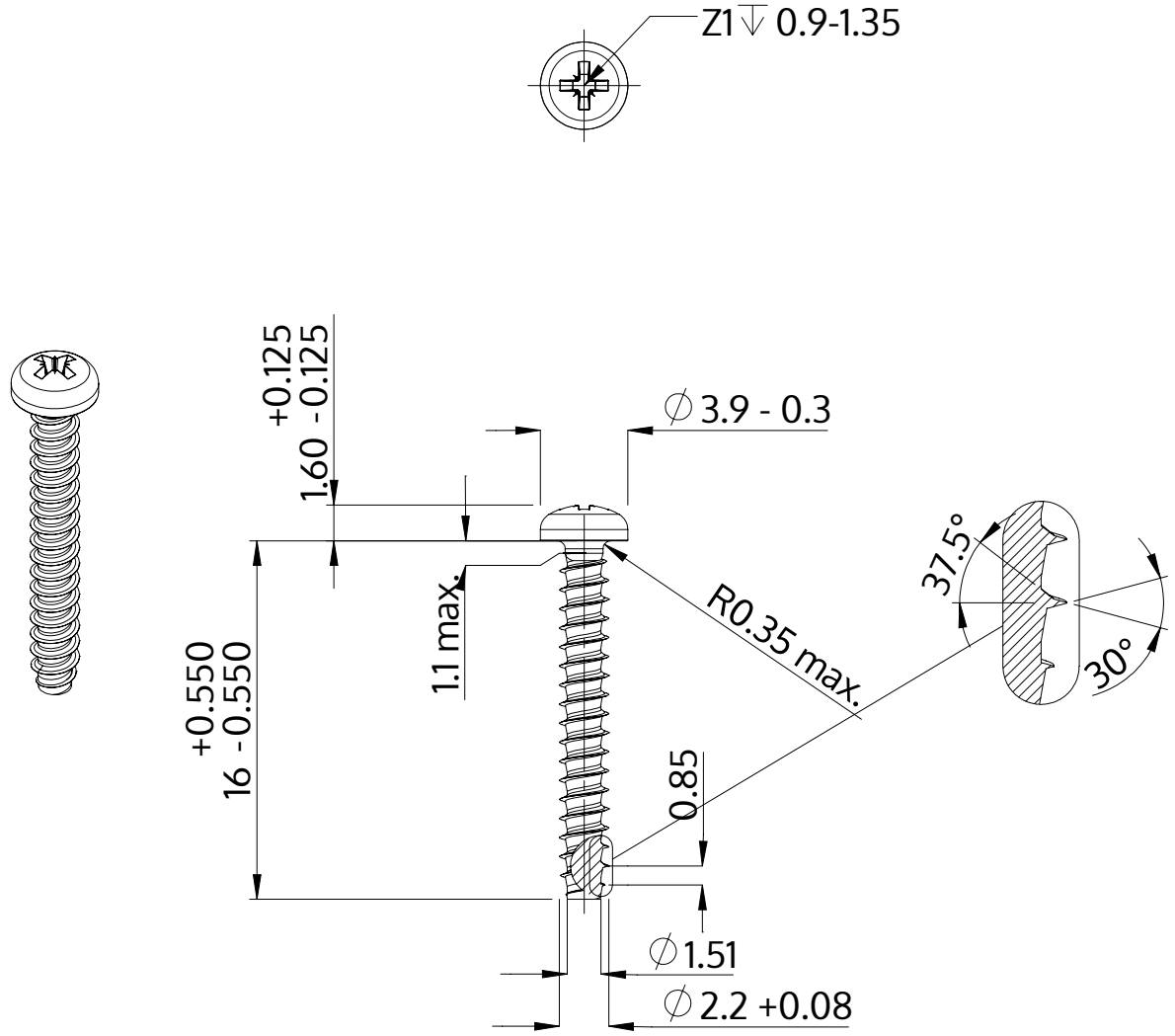


| | |
|---|---|
| Описание | STP22 2.2x16.0 - Z1 |
| Материал | сталь, упрочненная |
| Поверхность | Оцинковка 5-7µm, термообработка,синий / прозрачный пассивация |
| Вес | 0.394 kg / 1000 Штука |

| | | |
|---|---|---|
| SCREWERK | **STP220220160S** | |
| Метрический чертеж A4 | Шкала 3:1 | 2024-10 |