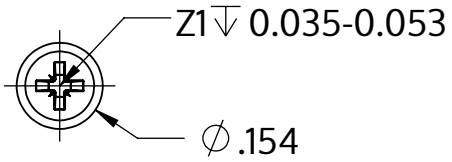

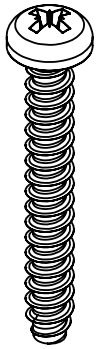

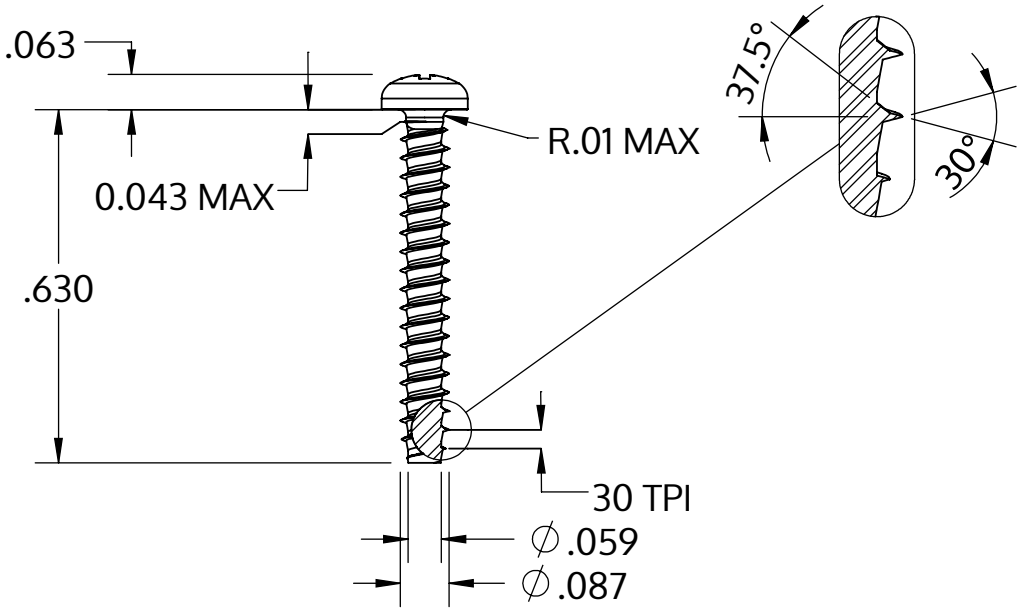

Metric size	M2.2 x 0.85 mm
US size (converted)	#2-30
	Tolerances [inch]
Length	+/- 0.021
Head diameter	+0 / -0.011
Head height	+/- 0.004
Thread diameter	+0.003 / -0

Descrição	STP22 2.2x16.0 - Z1
Material	aço, endurecido
Superfície	Zincado Niquelado Galvanizado, Passivado negro
Peso	0.394 kg / 1000 peças

SCREWERK	**STP220220160B**	
_Zoll Zeichnung Größe A	Escala 3:1	2024-10