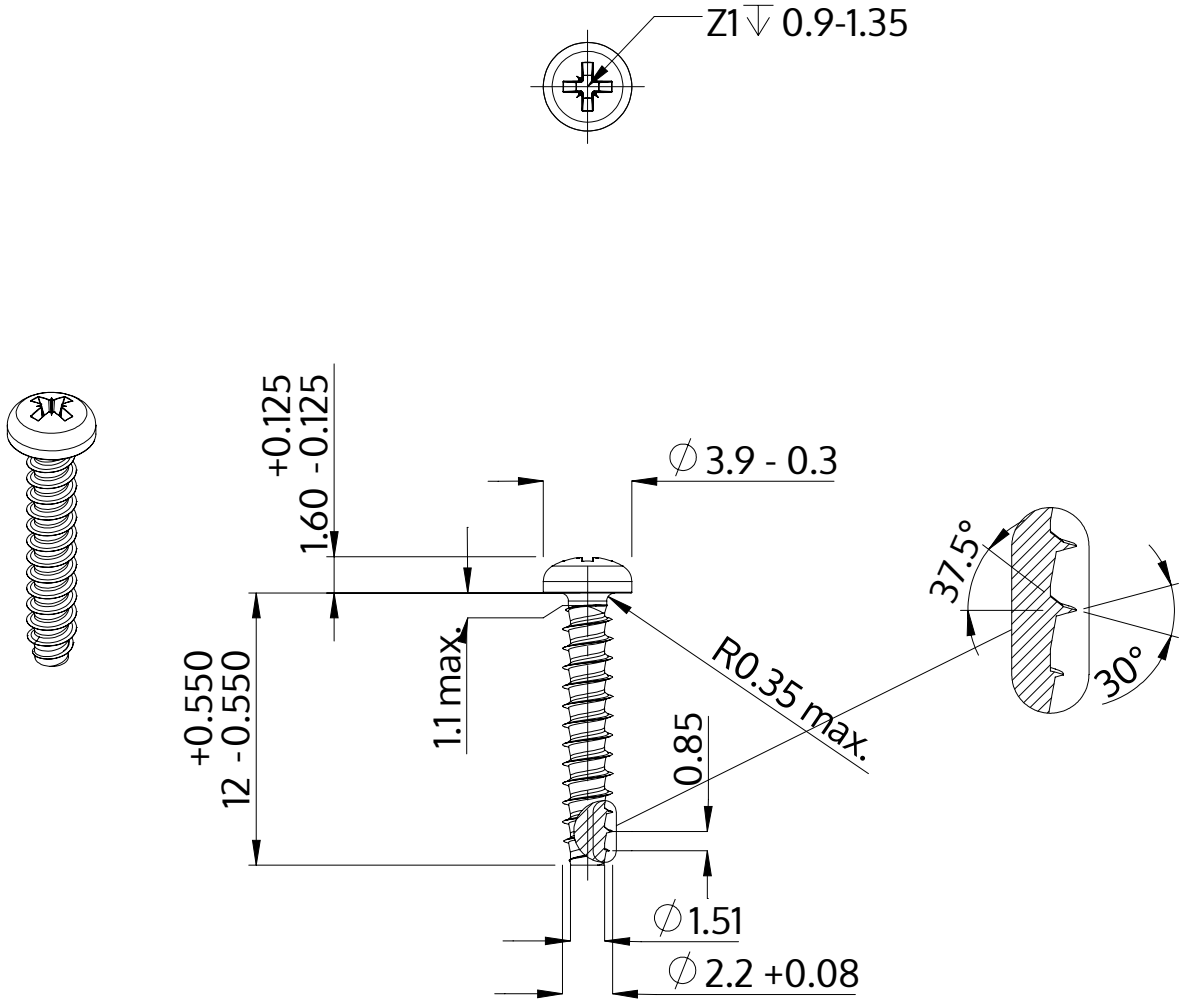

Description	STP22 2.2x12.0 - Z1
Matière	Acier,trempé et revenu
Surface	zinguée 5-7 µm,recuit, bleue / passivée avec transparence
Poids	0.320 kg / 1000 Unité

SCREWERK	**STP220220120S**	
Dessin métrique A4	Redimensionner None:1	2024-04