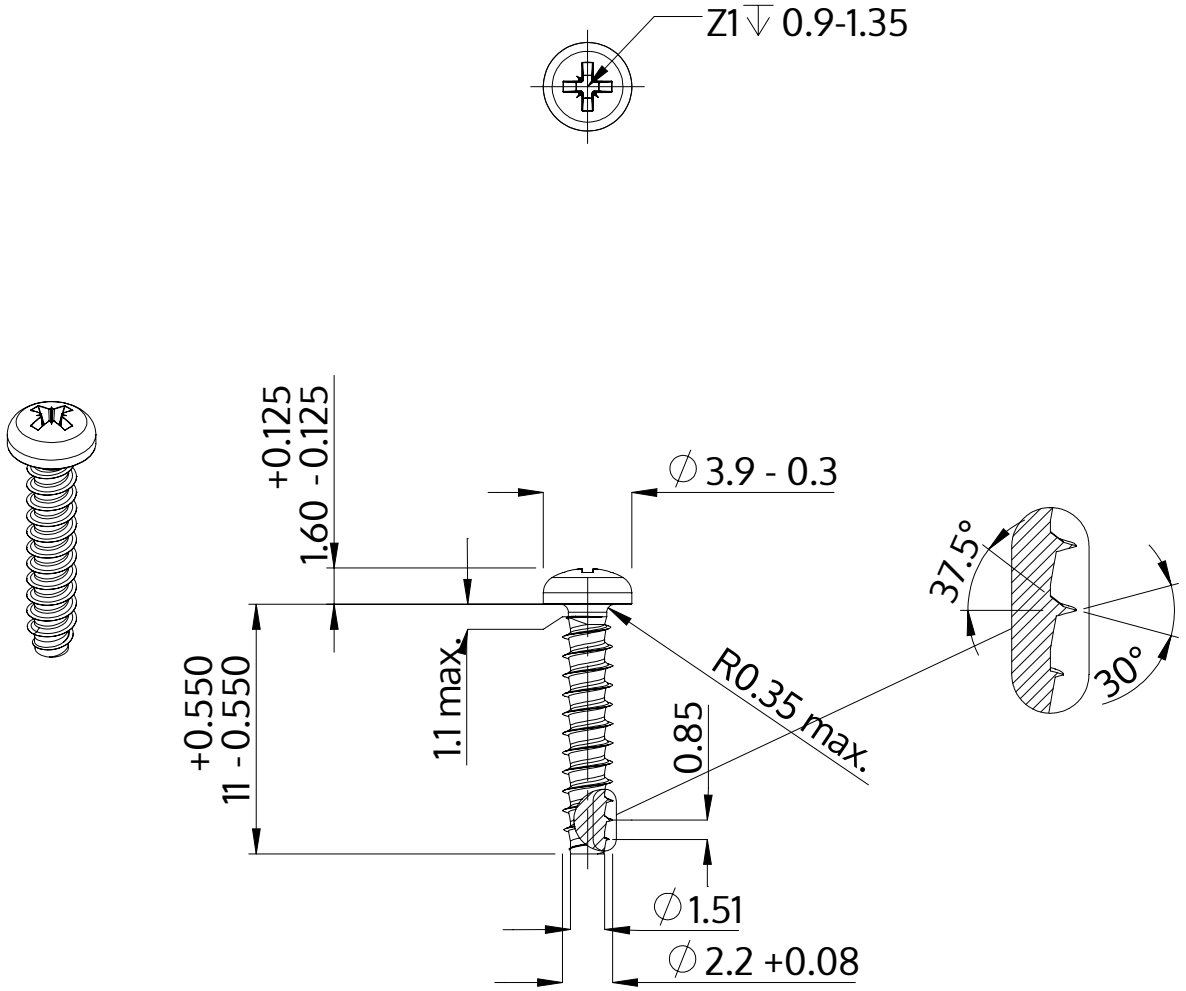

Descrição	STP22 2.2x11.0 - Z1
Material	aço, endurecido
Superfície	Zincado Niquelado Galvanizado, Passivado negro
Peso	0.301 kg / 1000 peças

SCREWERK	**STP220220110B**	
Desenho Métrico A4	Escala None:1	2024-04