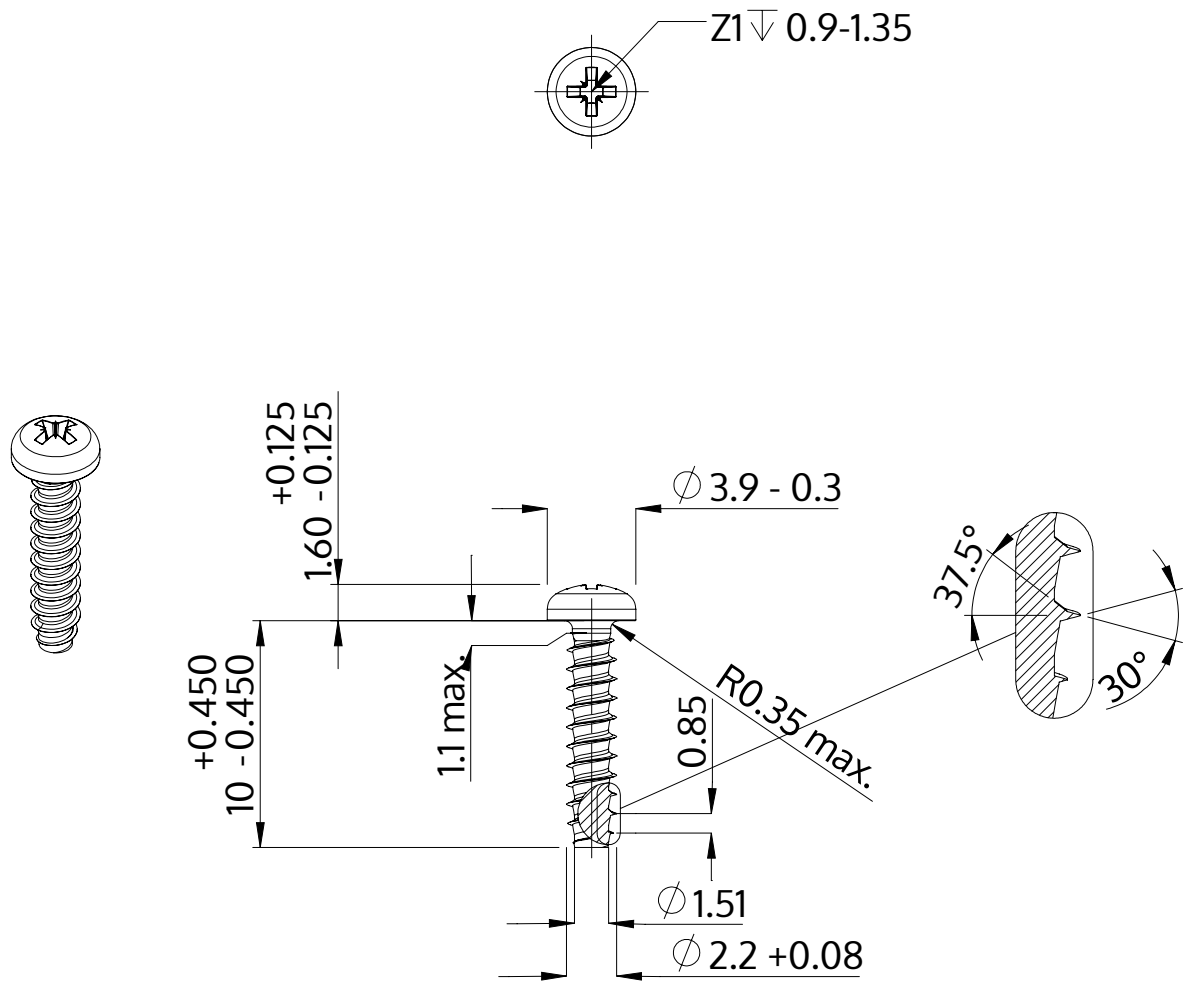

Beschrijving	STP22 2.2x10.0 - Z1
Materiaal	veredeld staal
Oppervlak	verzinkt 5-7 µm, getempert, blauw / transparant gepassiveerd
Gewicht	0.283 kg / 1000 stuk

SCREWERK	**STP220220100S**	
Metrische tekening A4	Schaal 3:1	2024-05