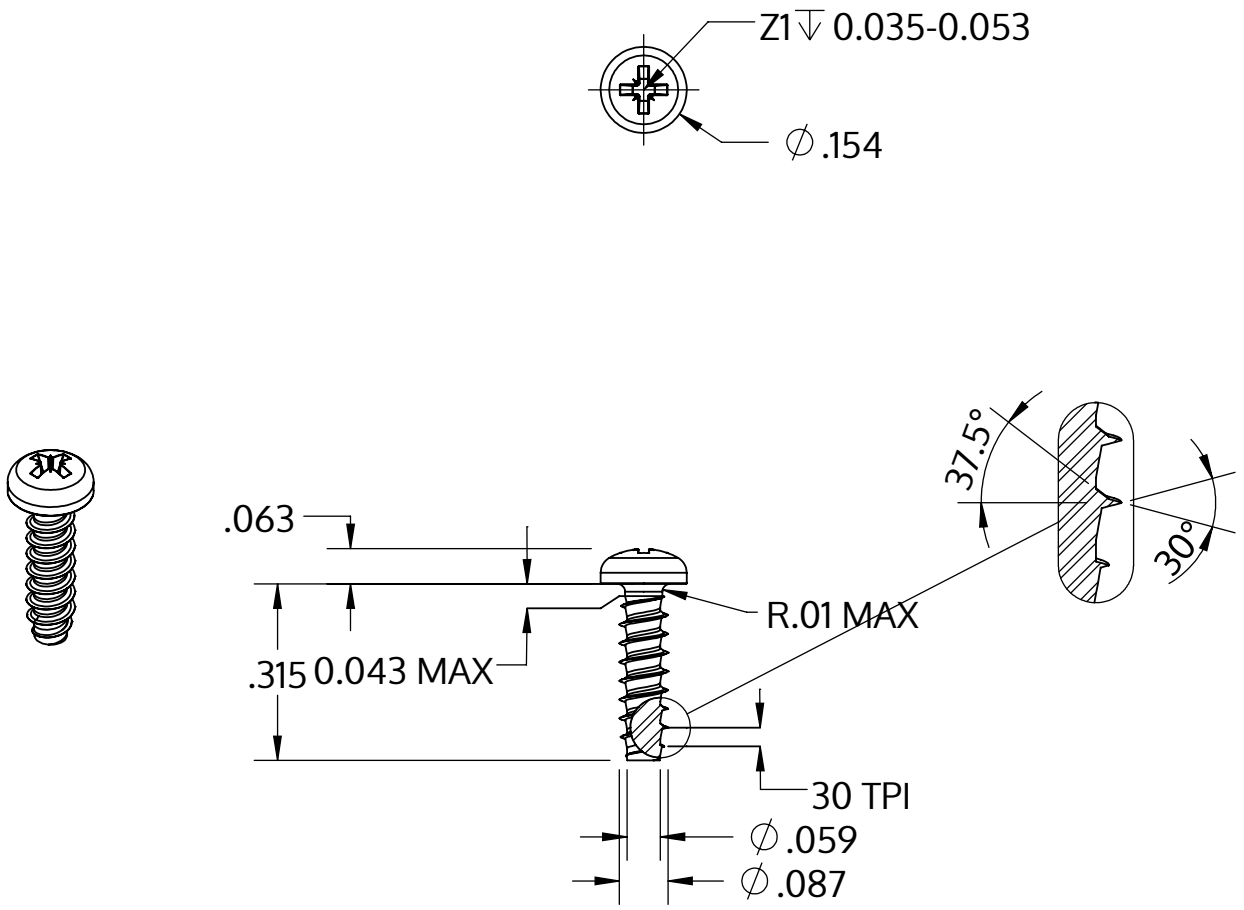

Metric size	M2.2 x 0.85 mm
US size (converted)	#2-30
	Tolerances [inch]
Length	+/- 0.017
Head diameter	+0 / -0.011
Head height	+/- 0.004
Thread diameter	+0.003 / -0

Описание	STP22 2.2x8.0 - Z1
Материал	неръждаема стомана A2
Повърхност	гланциран, полиран, пасиваран
Тегло	0.246 kg / 1000 Бройка

SCREWERK	**STP220220080E**	
_Zoll Zeichnung Größe A	Мащаб 3:1	2024-10