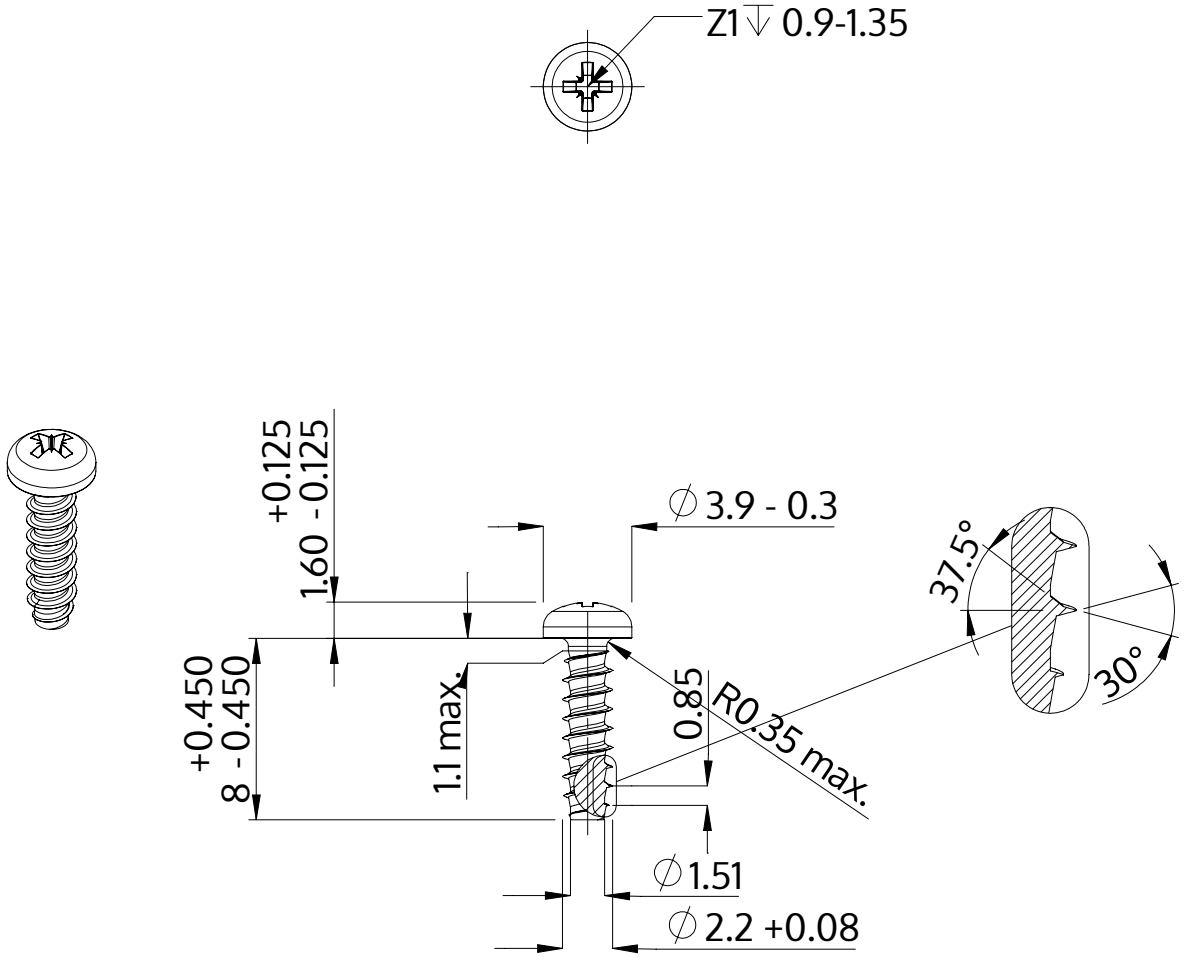


| | |
|---|---|
| Описание | STP22 2.2x8.0 - Z1 |
| Материал | неръждаема стомана A2 |
| Повърхност | гланциран, полиран, пасиваран |
| Тегло | 0.246 kg / 1000 Бройка |

| | | |
|---|---|---|
| SCREWERK | **STP220220080E** | |
| Метричен дизайн A4 | Мащаб 3:1 | 2024-10 |