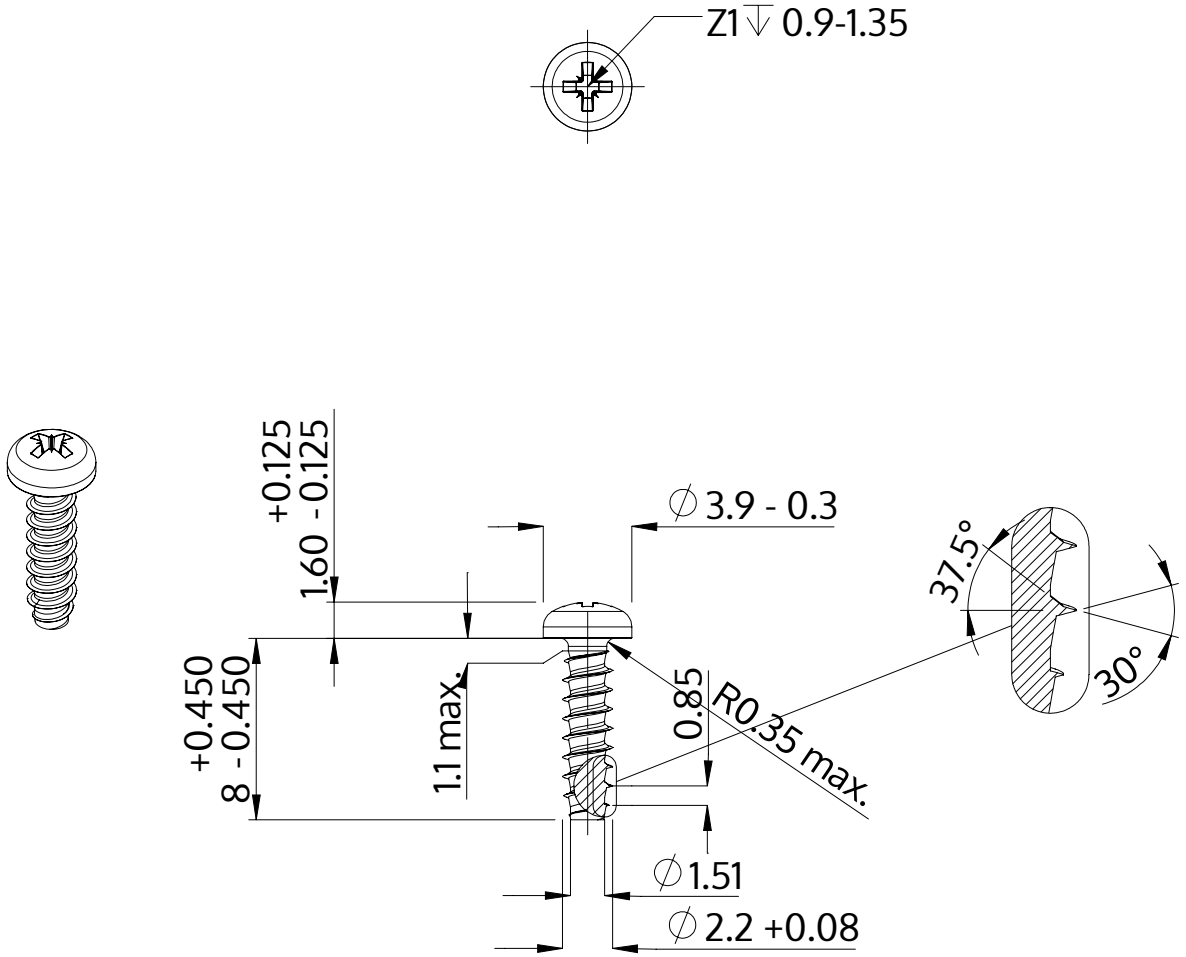

Description	STP22 2.2x8.0 - Z1
Matière	Acier,trempé et revenu
Surface	Zinc Nickel passivé noir, trempée, scéllée
Poids	0.246 kg / 1000 Unité

SCREWERK	**STP220220080B**	
Dessin métrique A4	Redimensionner 3:1	2024-10