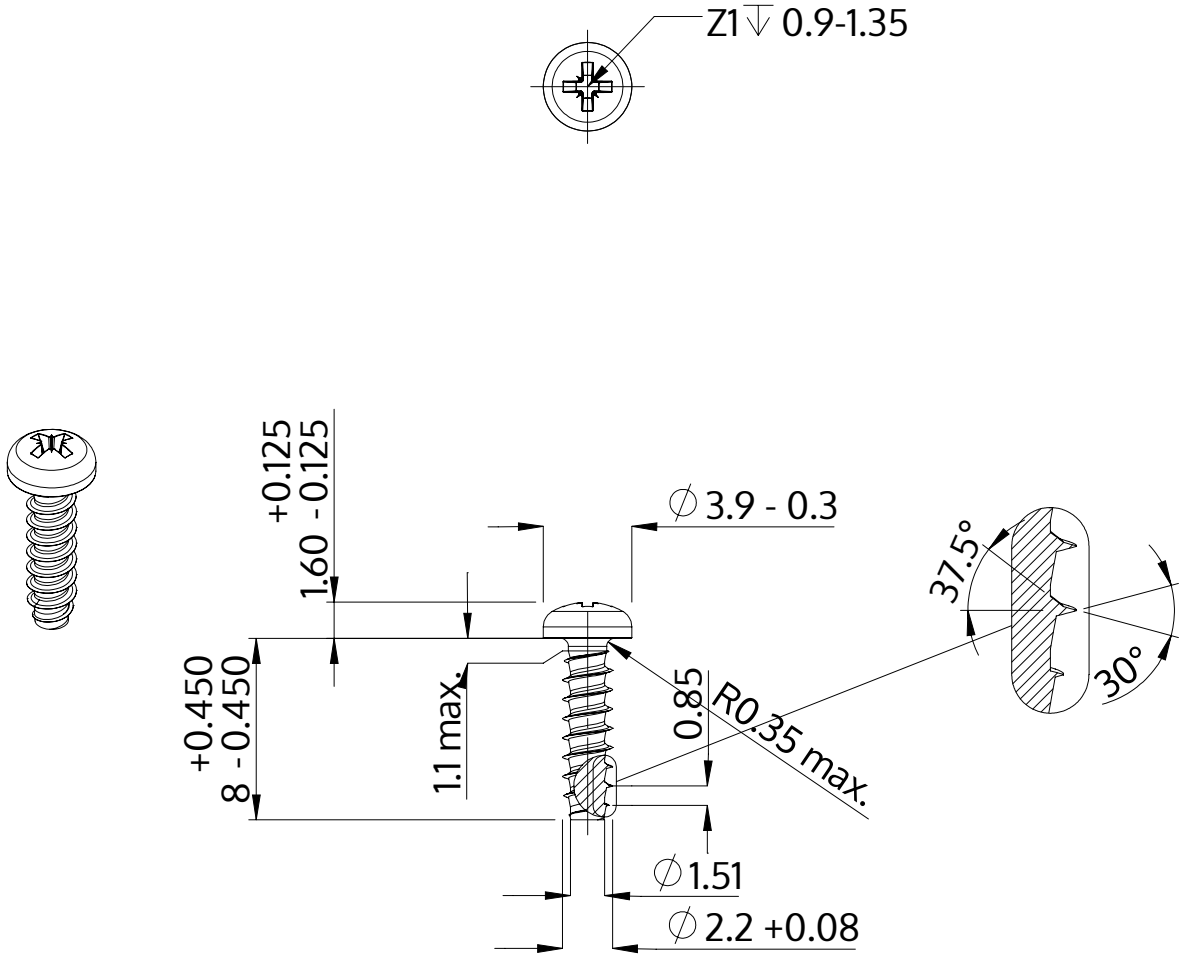

Beschreibung	STP22 2.2x8.0 - Z1
Werkstoff	Stahl, vergütet
Oberfläche	ZnNi min. 5µm, schwarz passiviert, getempert, versiegelt
Gewicht	0.246 kg / 1000 Stück

SCREWERK	**STP220220080B**	
Metrische Zeichnung A4	Skalierung 3:1	2024-10