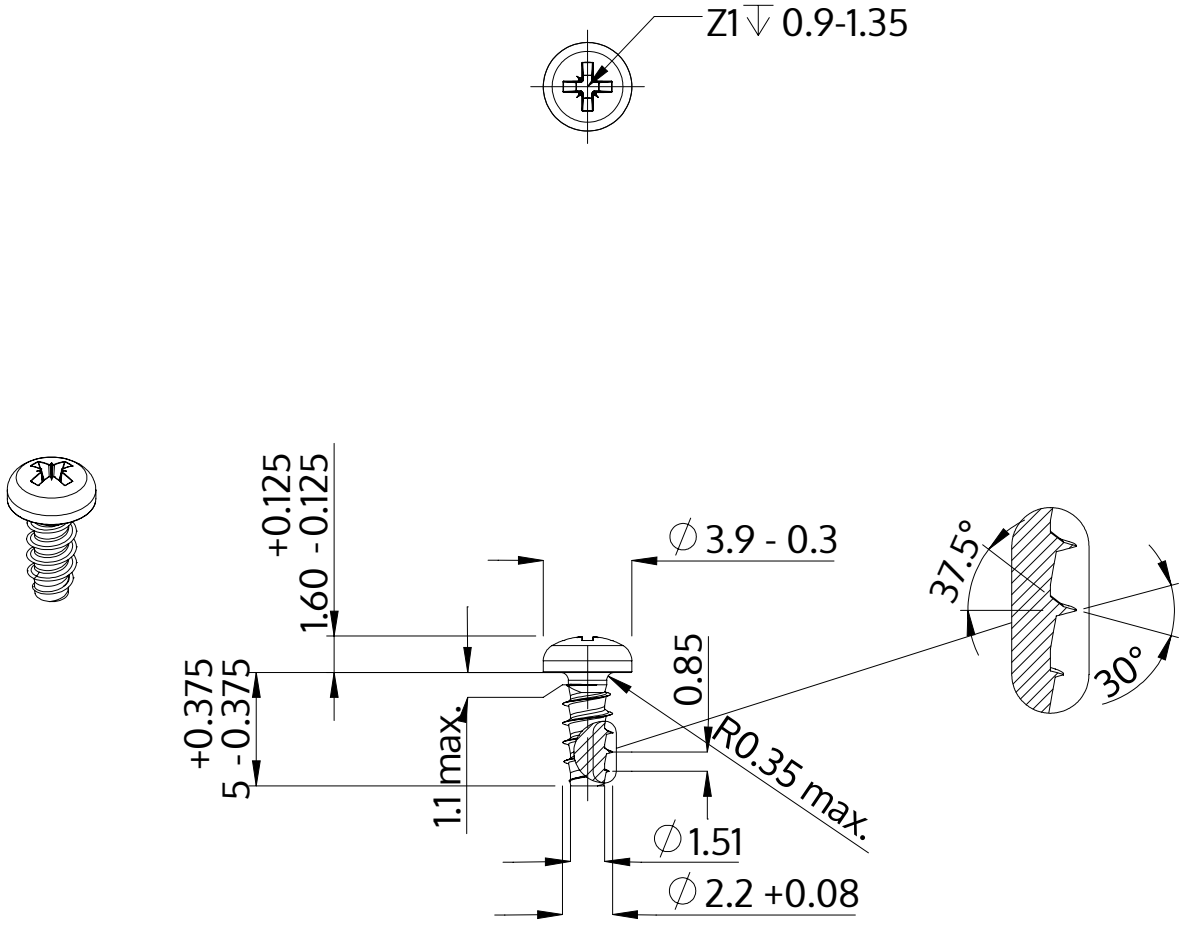

Beskrivelse	STP22 2.2x5.0 - Z1
Materiale	Stål, forædlet
Overflade	ZnNi sort-passiveret, tempret, forseglet
Vægt	0.190 kg / 1000 stykke

SCREWERK	**STP220220050B**	
Metrisk tegning A4	Skalering None:1	2024-04