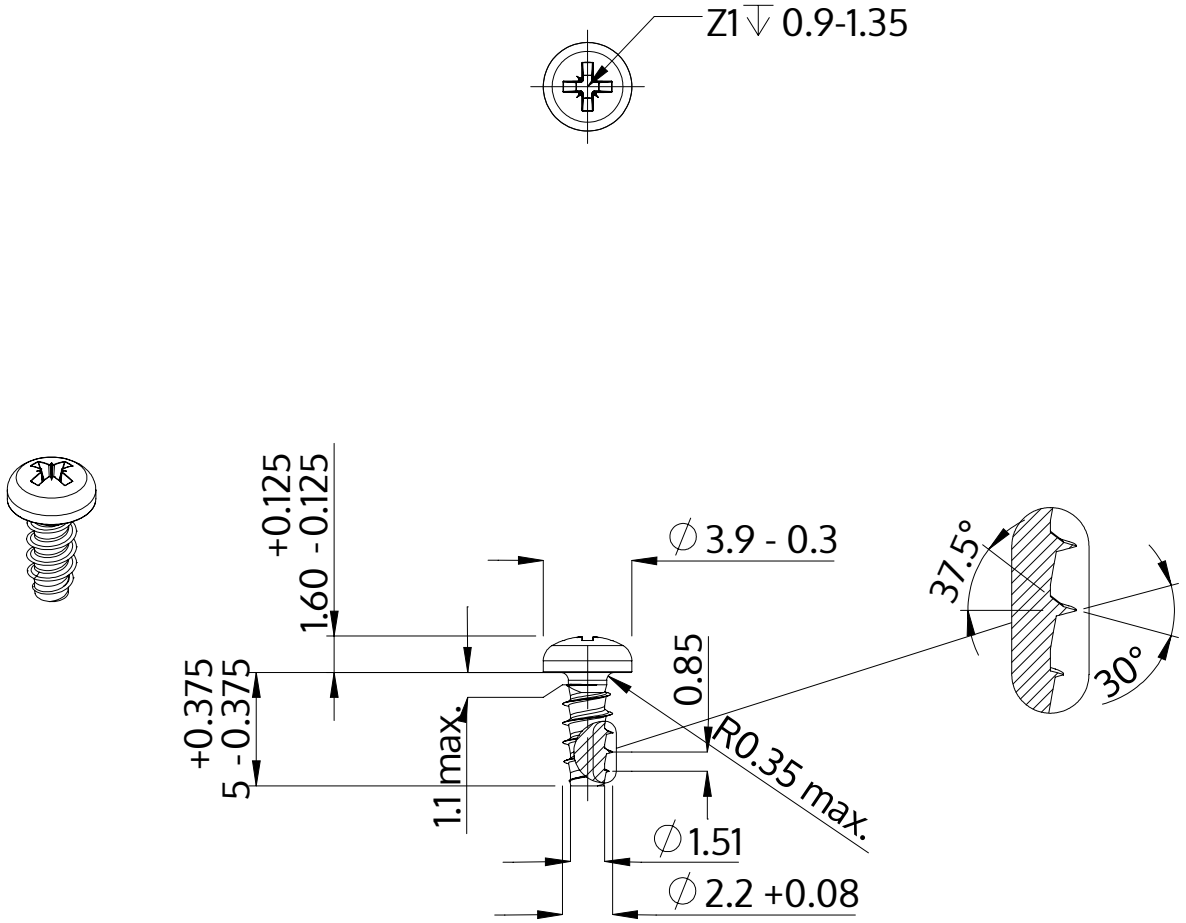


| | |
|---|---|
| Описание | STP22 2.2x5.0 - Z1 |
| Материал | стомана, закалена |
| Повърхност | цинково и никелово покритие, Черен, пасивиран, темпериран, херметизация |
| Тегло | 0.190 kg / 1000 Бройка |

| | | |
|---|---|---|
| SCREWERK | **STP220220050B** | |
| Метричен дизайн A4 | Мащаб 3:1 | 2024-10 |