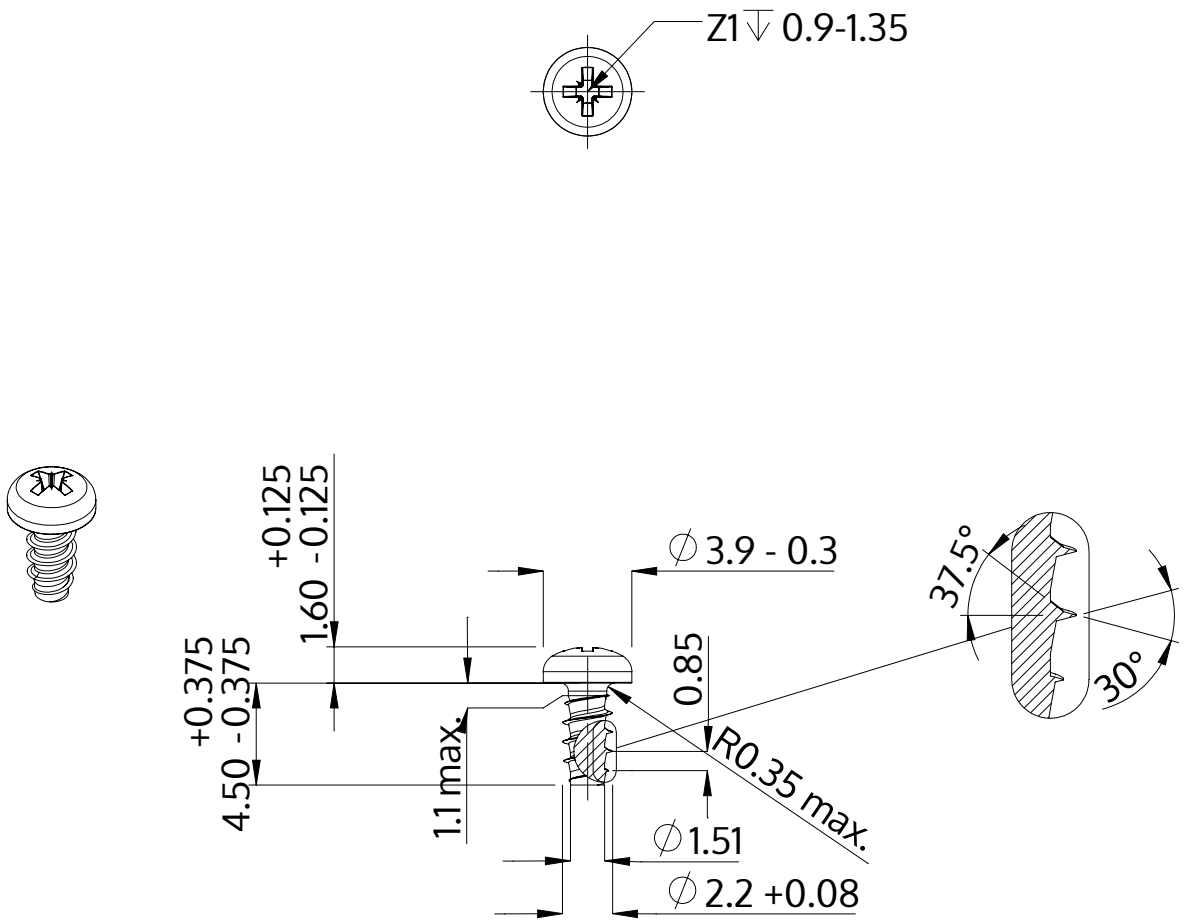

Beschrijving	STP22 2.2x4.5 - Z1
Materiaal	veredeld staal
Oppervlak	ZnNi zwart-gepassiveerd, getempert, verzegeld
Gewicht	0.181 kg / 1000 stuk

SCREWERK	**STP220220045B**	
Metrische tekening A4	Schaal 3:1	2025-05