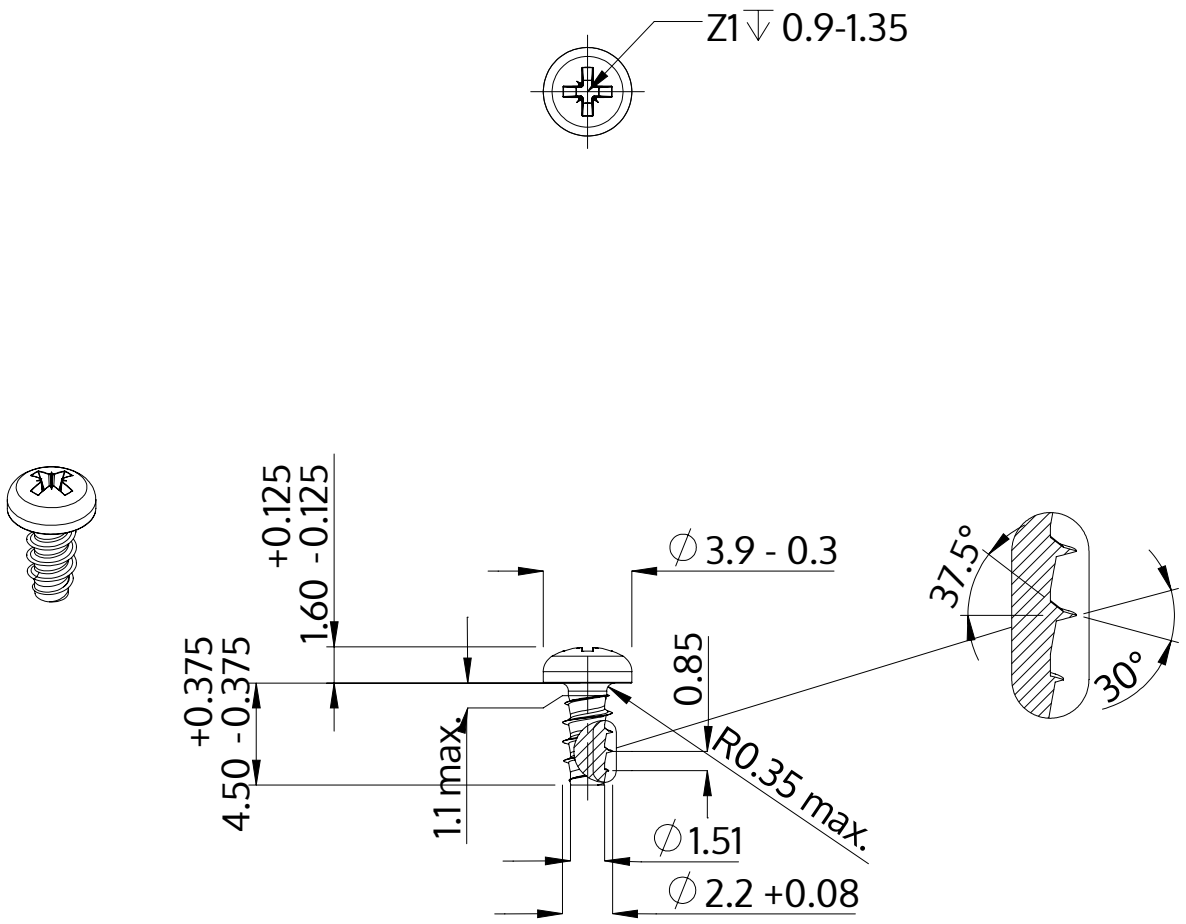

Descrizione	STP22 2.2x4.5 - Z1
Materiale	acciaio, temprato
Superficie	Placcato Zinco-Nichel, passivato nero, ricotto, sigillato
Peso	0.181 kg / 1000 pezzi

SCREWERK	**STP220220045B**	
Disegno metrico A4	Scala 3:1	2025-05