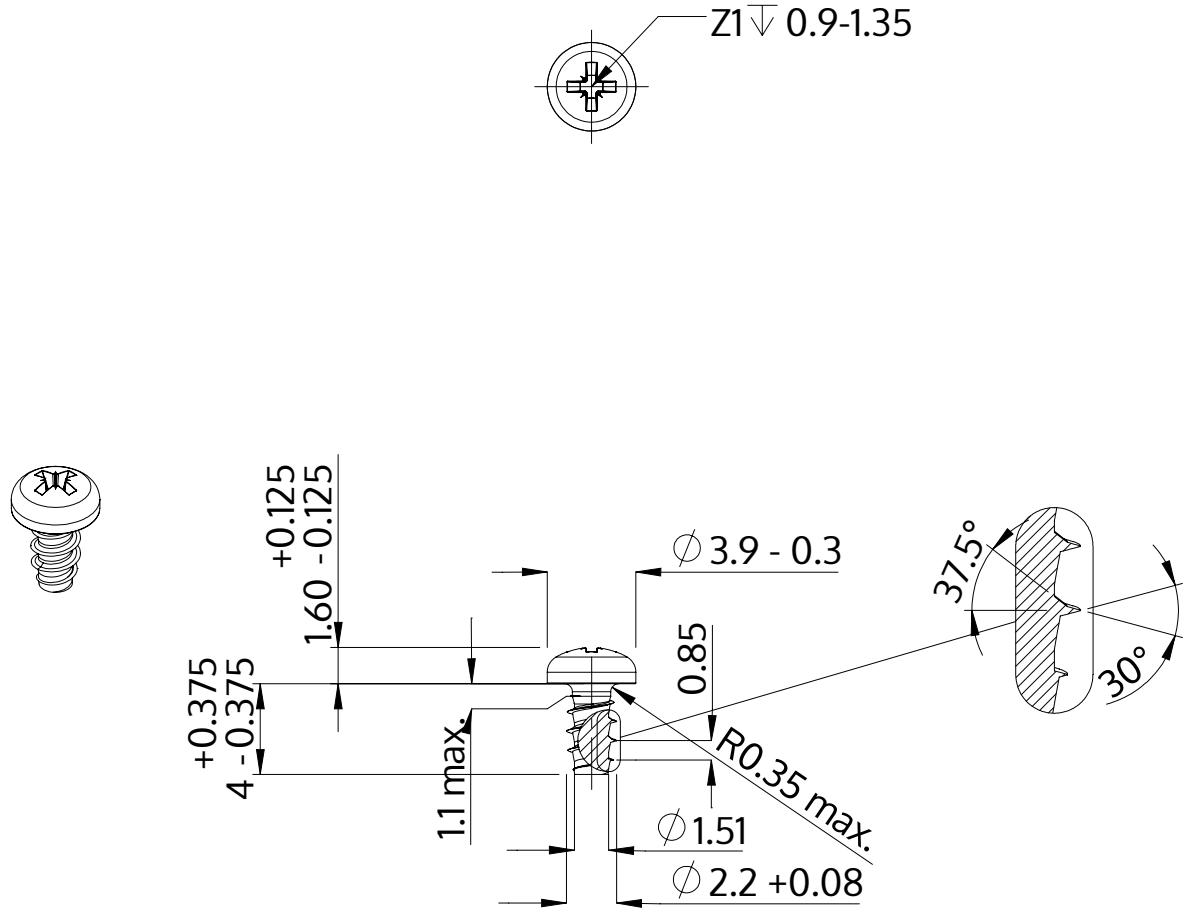

Beskrivning	STP22 2.2x4.0 - Z1
Material	stål, härdat
Yta	förzinkad 5-7 µm, härdad, blå/transparent passiviserad
Vikt	0.172 kg / 1000 styck

SCREWERK	**STP220220040S**	
Metrisk skiss A4	Skala None:1	2024-04