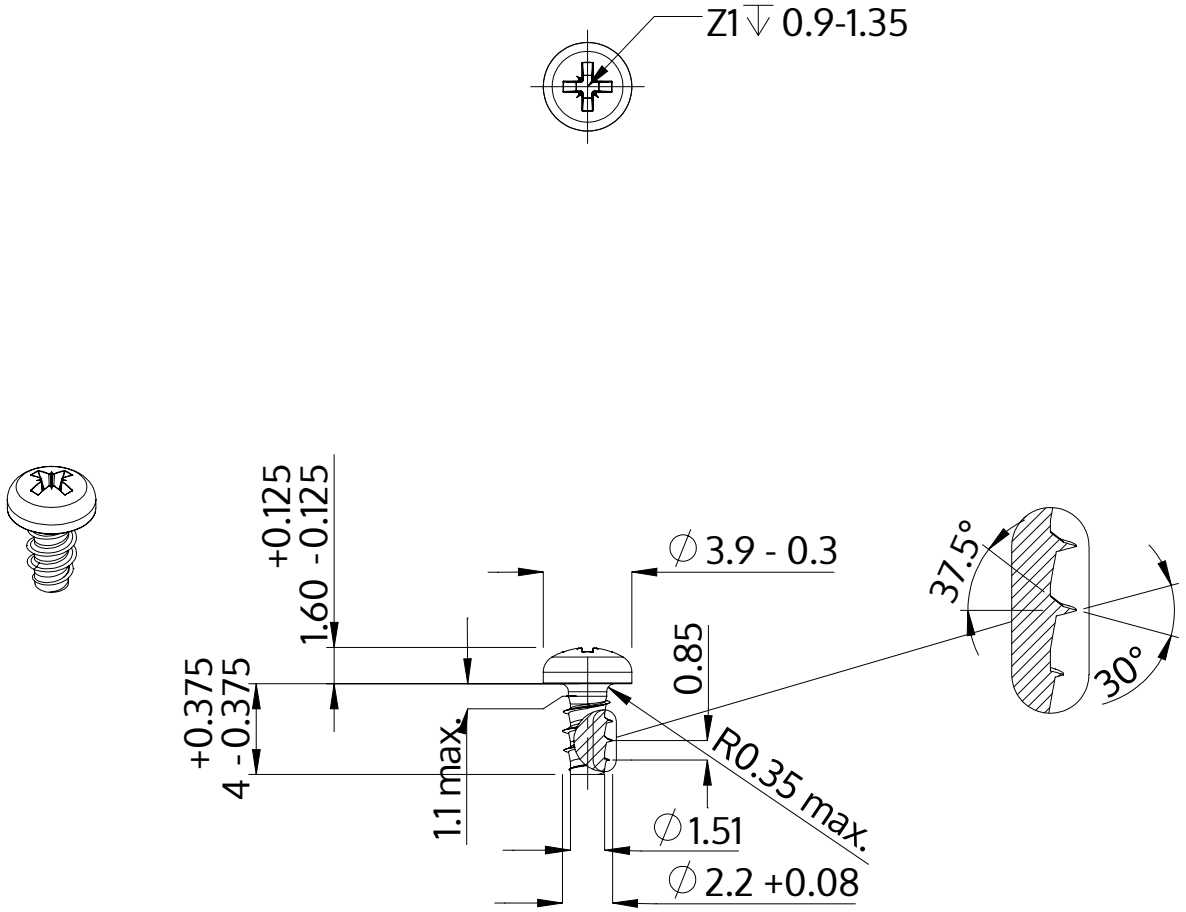

Описание	STP22 2.2x4.0 - Z1
Материал	сталь, упрочненная
Поверхность	Оцинковка 5-7µm, термообработка,синий / прозрачный пассивация
Вес	0.172 kg / 1000 Штука

SCREWERK	**STP220220040S**	
Метрический чертеж A4	Шкала None:1	2024-04