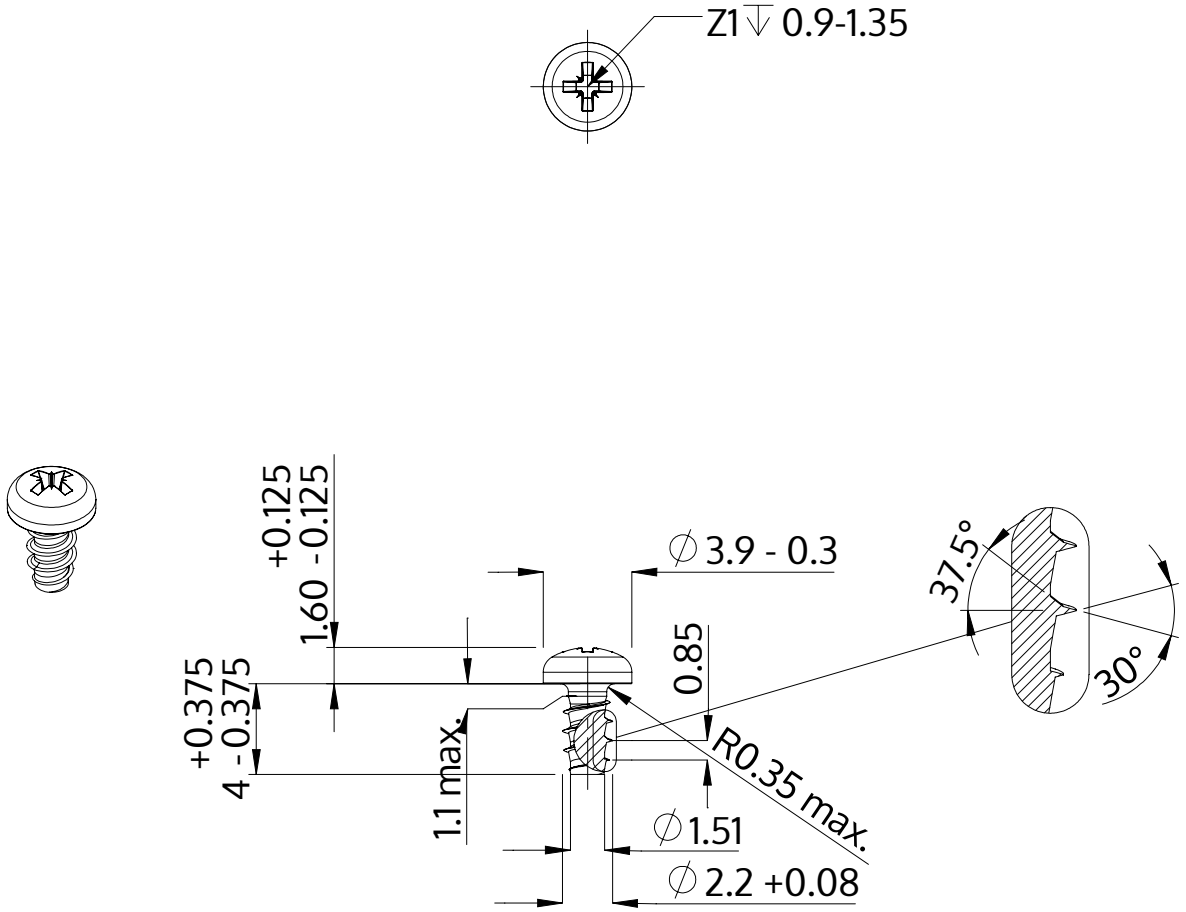

Описание	STP22 2.2x4.0 - Z1
Материал	стомана, закалена
Повърхност	Цинково покритие 5-7 µm,топлинна обработка, синьо / прозрачно пасивиране
Тегло	0.172 kg / 1000 Бройка

SCREWERK	**STP220220040S**	
Метричен дизайн A4	Мащаб None:1	2024-04