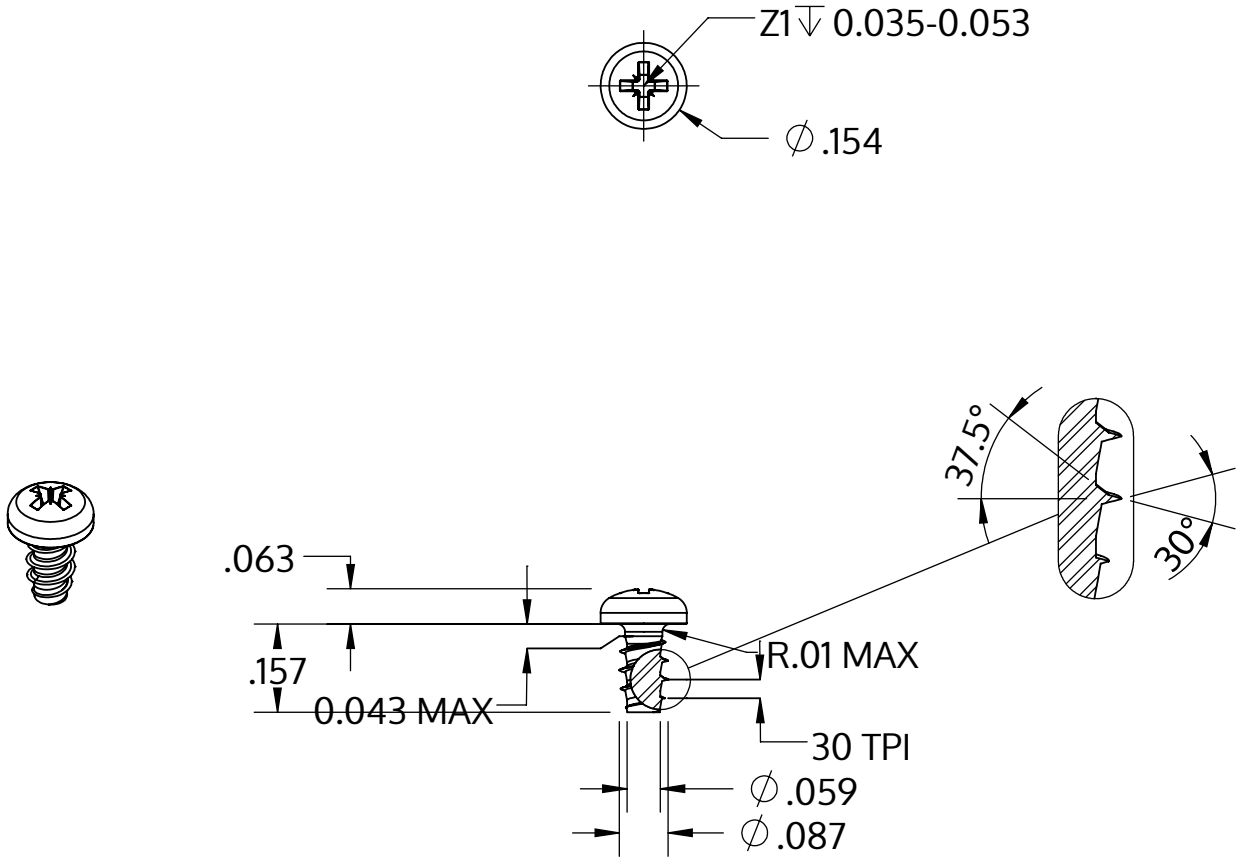

Metric size	M2.2 x 0.85 mm
US size (converted)	#2-30
	Tolerances [inch]
Length	+/- 0.014
Head diameter	+0 / -0.011
Head height	+/- 0.004
Thread diameter	+0.003 / -0

Açıklaması	STP22 2.2x4.0 - Z1
Malzeme	Çelik, sertleştirilmiş
Kaplama	ZnNi siyah-pasifleştirilmiştir, temperlenmistir, kaplanmış
Ağırlık	0.172 kg / 1000 Adet

SCREWERK	**STP220220040B**	
_Zoll Zeichnung Größe A	Ölçeklendirme 3:1	2024-10