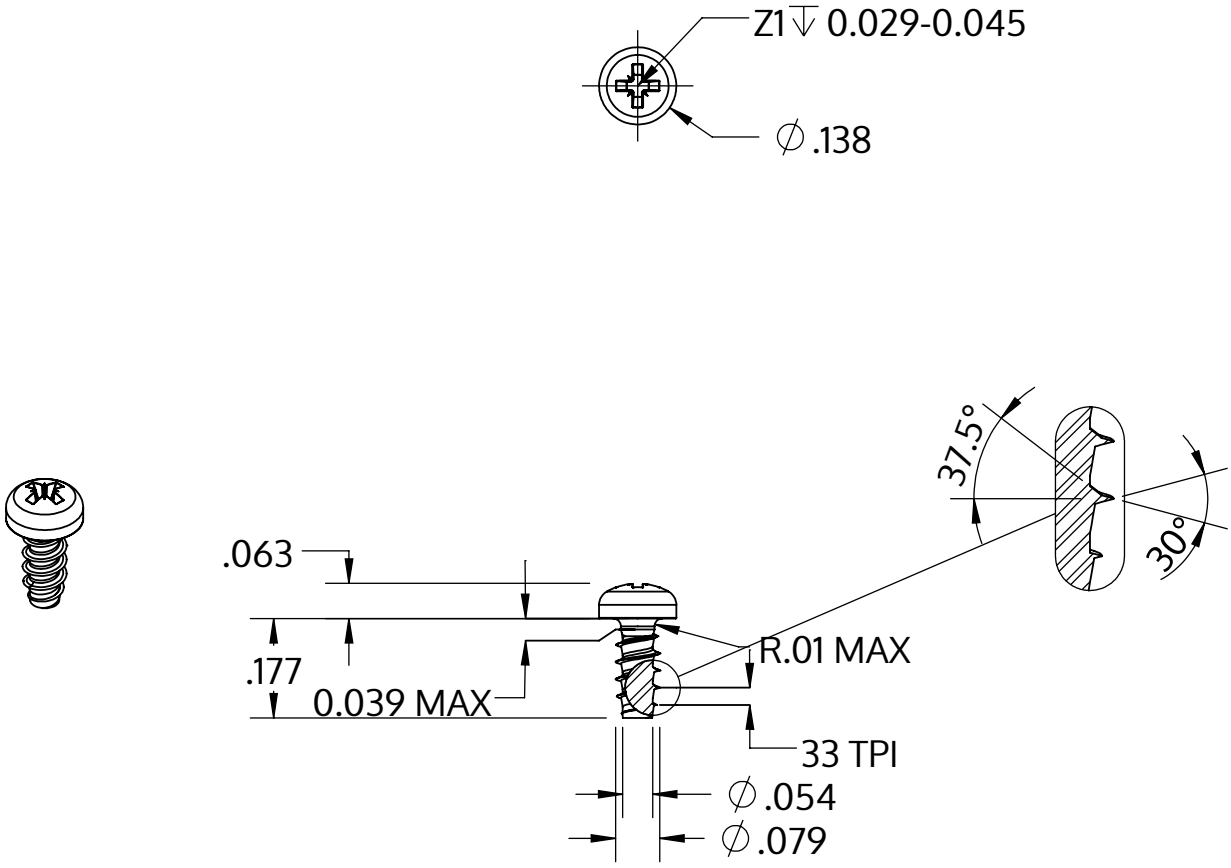

Metric size	M2 x 0.78 mm
US size (converted)	#1.5-33
	Tolerances [inch]
Length	+/- 0.014
Head diameter	+0 / -0.011
Head height	+/- 0.004
Thread diameter	+0.003 / -0

Descripción	STP22 2.0x4.5 - Z1
Material	Acero, endurecido
Superficie	Zinc-Niquelado, pasivado negro/ sin Cr-VI, recocido, sellado
Peso	0.142 kg / 1000 Piezas

SCREWERK	**STP220200045B**	
_Zoll Zeichnung Größe A	Escalada 3:1	2024-10