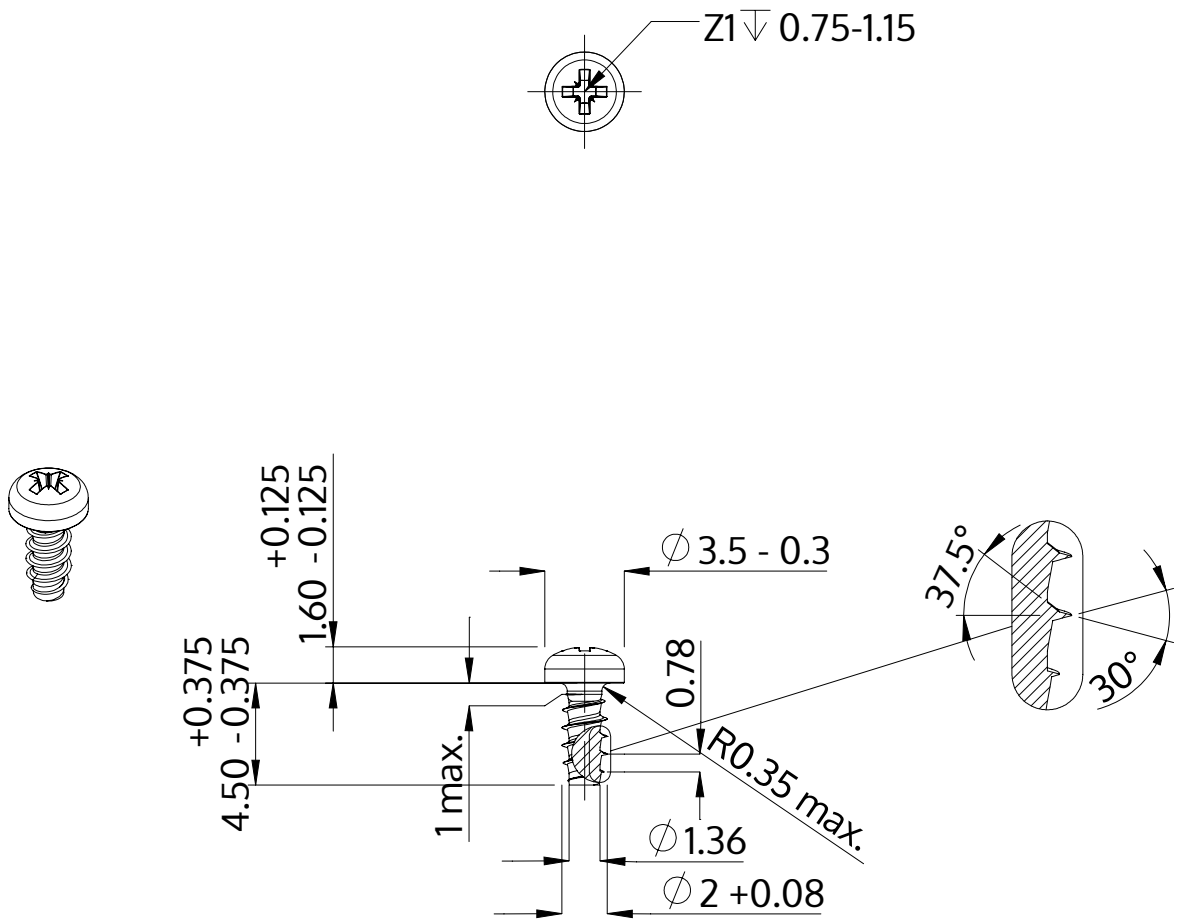

Description	STP22 2.0x4.5 - Z1
Matière	Acier,trempé et revenu
Surface	Zinc Nickel passivé noir, trempée, scéllée
Poids	0.142 kg / 1000 Unité

SCREWERK	**STP220200045B**	
Dessin métrique A4	Redimensionner None:1	2024-04