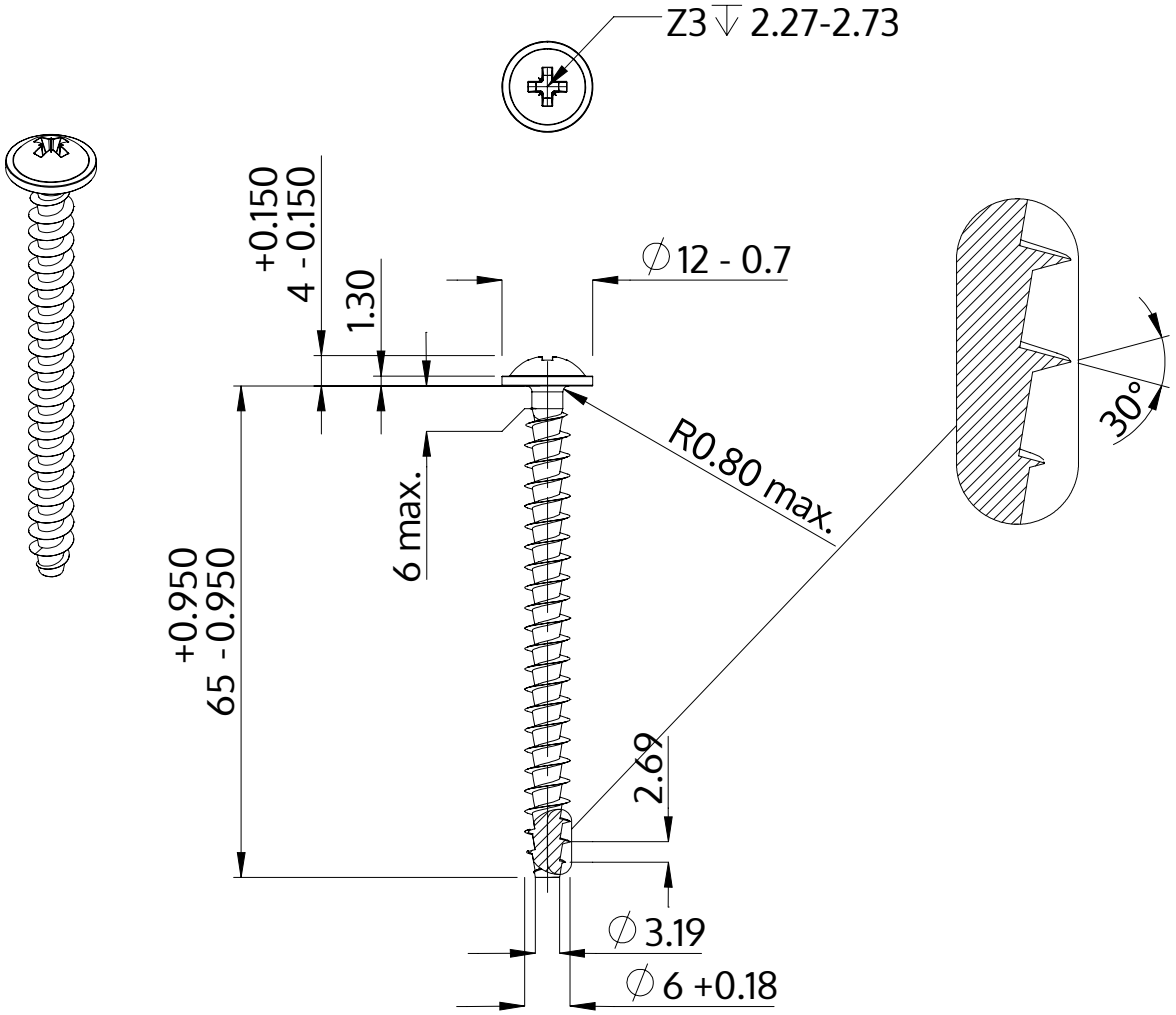

Beschrijving	STP21A 6.0x65.0 - Z3
Materiaal	roestvrij staal A2
Oppervlak	blank, geetst en gepassieveerd
Gewicht	8.340 kg / 1000 stuk

SCREWERK	**STP21A0600650E**	
Metrische tekening A4	Schaal 1:1	2024-10