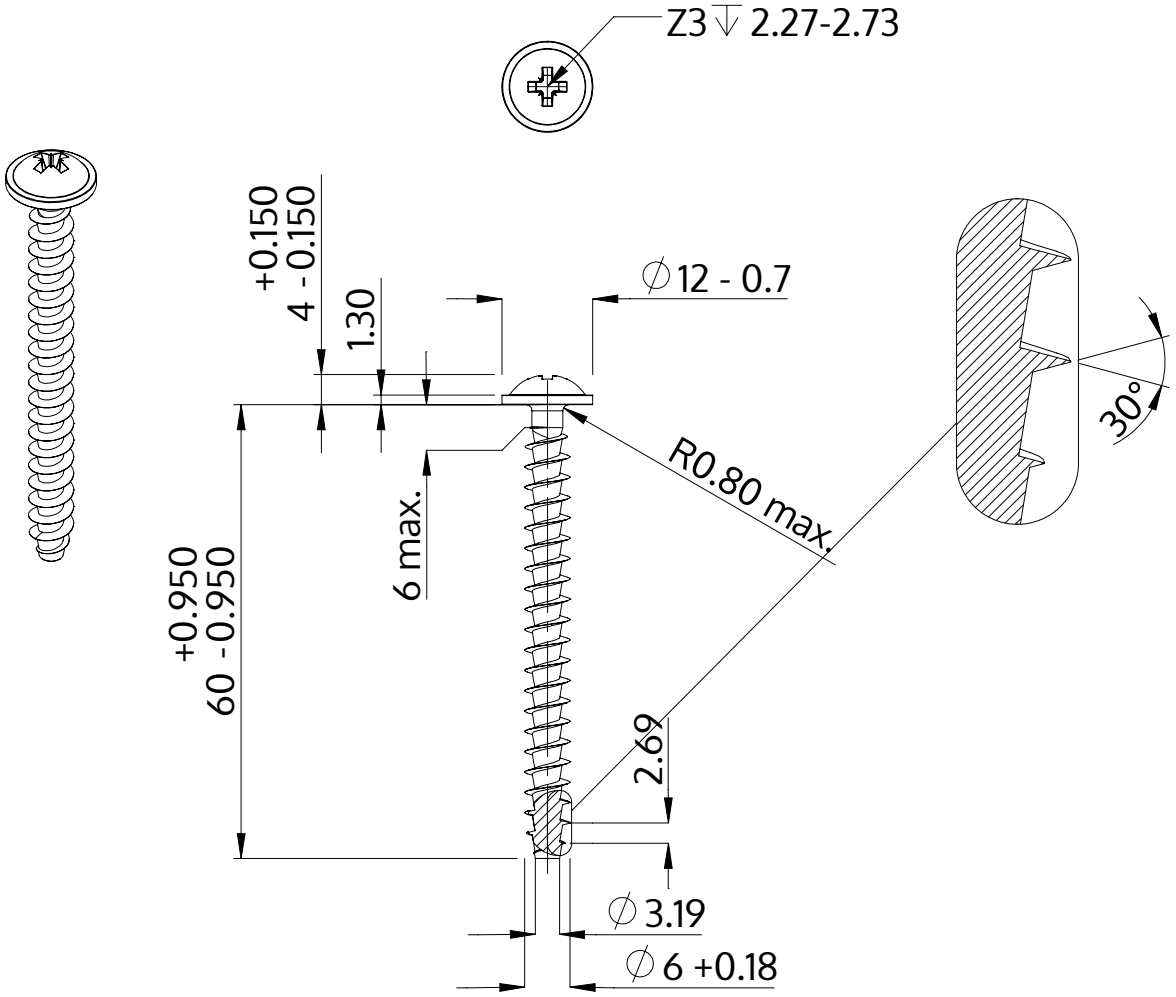

Descrição	STP21A 6.0x60.0 - Z3
Material	aço, endurecido
Superfície	zincado 5-7 µm, galvanizado, azul / passivado transparente
Peso	7.829 kg / 1000 peças

SCREWERK	**STP21A0600600S**	
Desenho Métrico A4	Escala None:1	2024-04