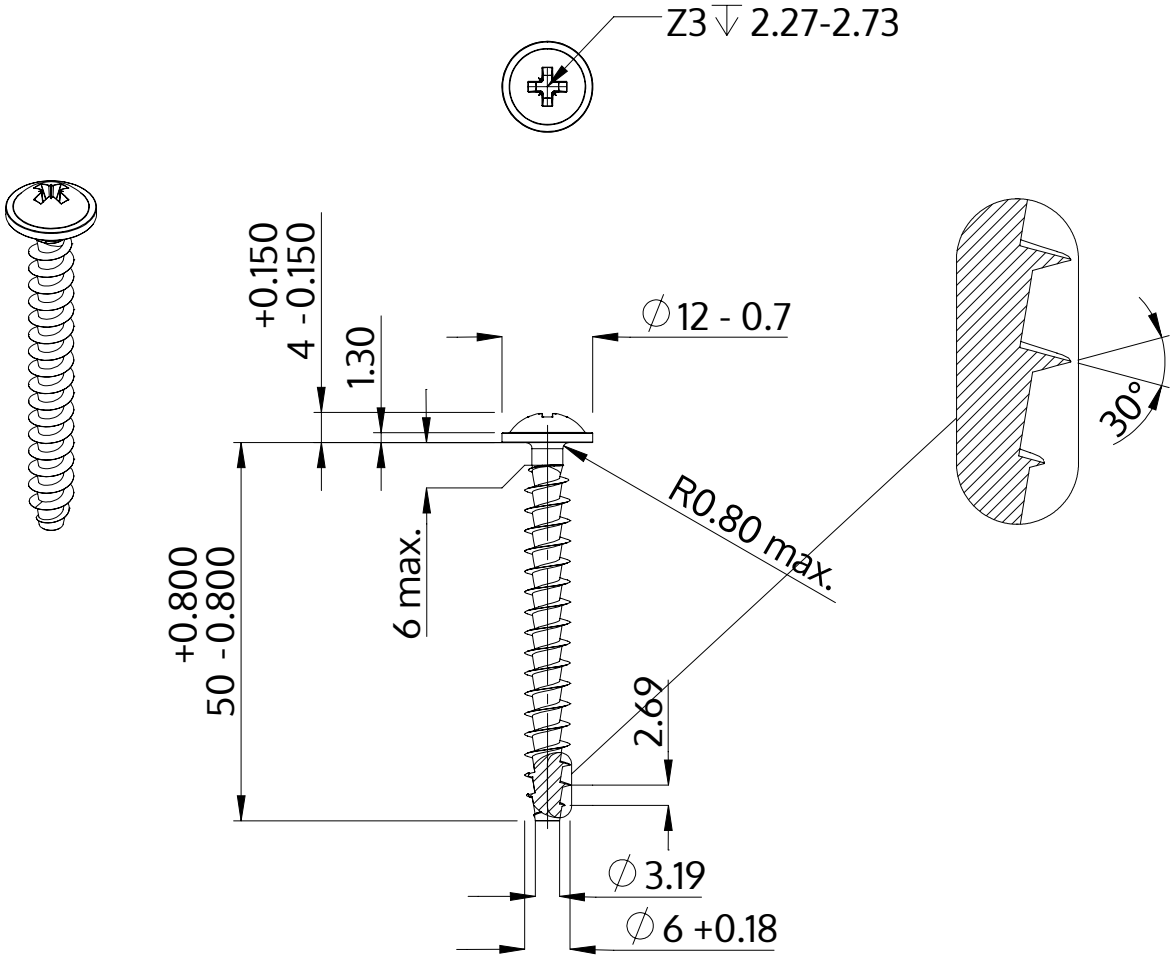

Описание	STP21A 6.0x50.0 - Z3
Материал	сталь, упрочненная
Поверхность	Оцинковка 5-7µm, термообработка,синий / прозрачный пассивация
Вес	6.808 kg / 1000 Штука

SCREWERK	**STP21A0600500S**	
Метрический чертеж A4	Шкала 1:1	2024-10