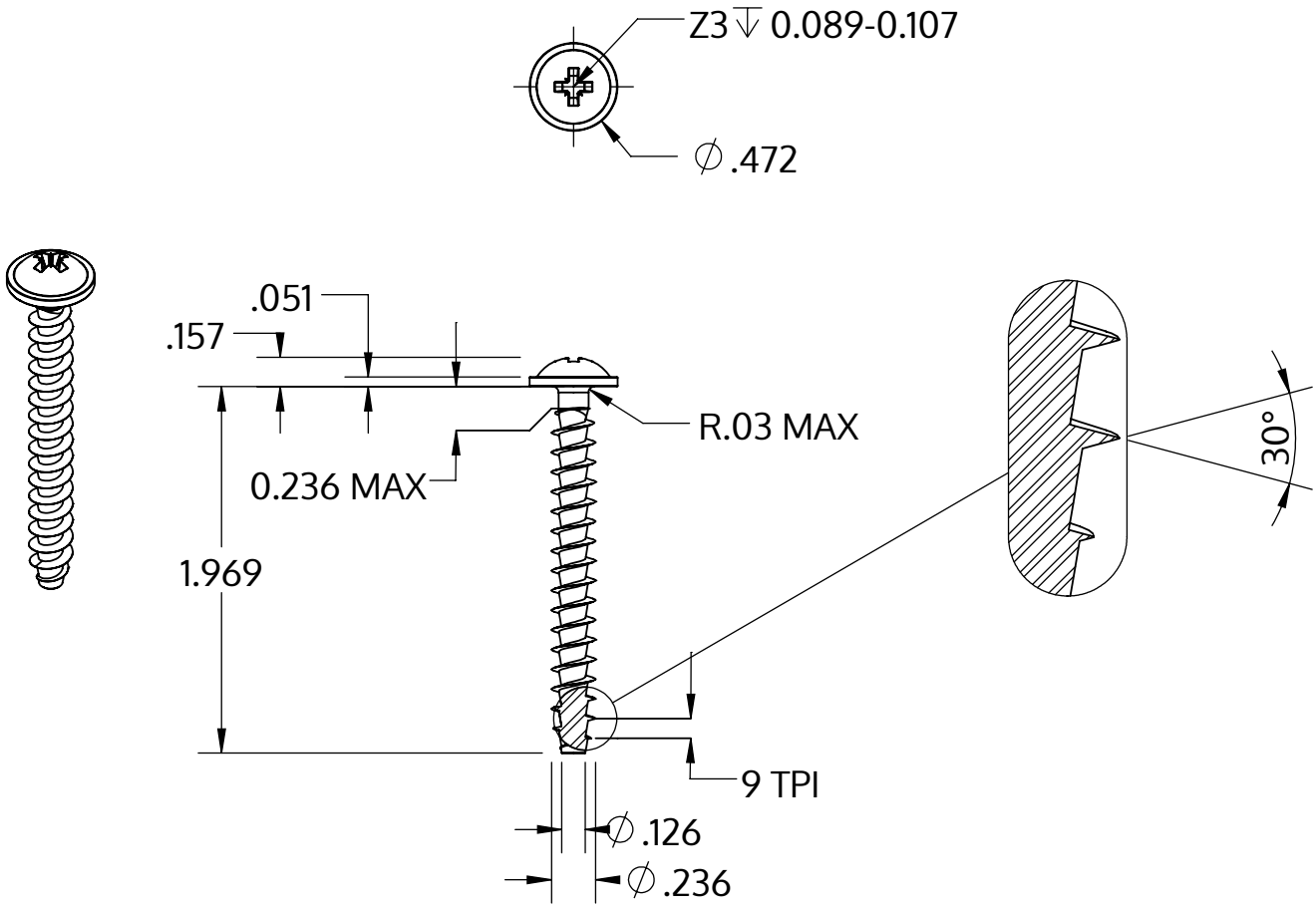

Metric size	M6 x 2.69 mm
US size (converted)	#0.236-9
	Tolerances [inch]
Length	+/- 0.031
Head diameter	+0 / -0.027
Head height	+/- 0.005
Thread diameter	+0.007 / -0

Описание	STP21A 6.0x50.0 - Z3
Материал	стомана, закалена
Повърхност	Цинково покритие 5-7 µm,топлинна обработка, синьо / прозрачно пасивиране
Тегло	6.808 kg / 1000 Бройка

SCREWERK	**STP21A0600500S**	
_Zoll Zeichnung Größe A	Мащаб 1:1	2024-10