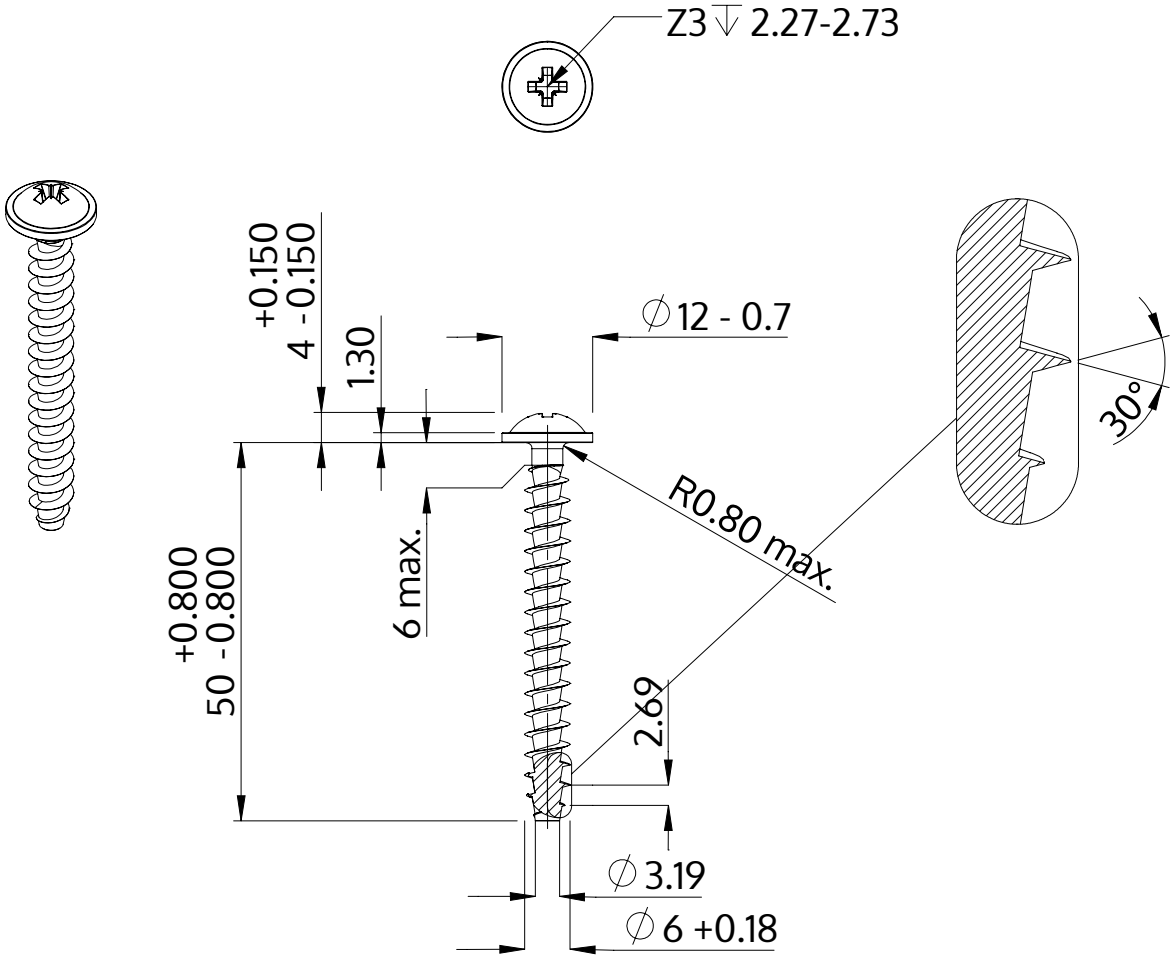

Описание	STP21A 6.0x50.0 - Z3
Материал	стомана, закалена
Повърхност	Цинково покритие 5-7 µm,топлинна обработка, синьо / прозрачно пасивиране
Тегло	6.808 kg / 1000 Бройка

SCREWERK	**STP21A0600500S**	
Метричен дизайн A4	Мащаб 1:1	2024-10