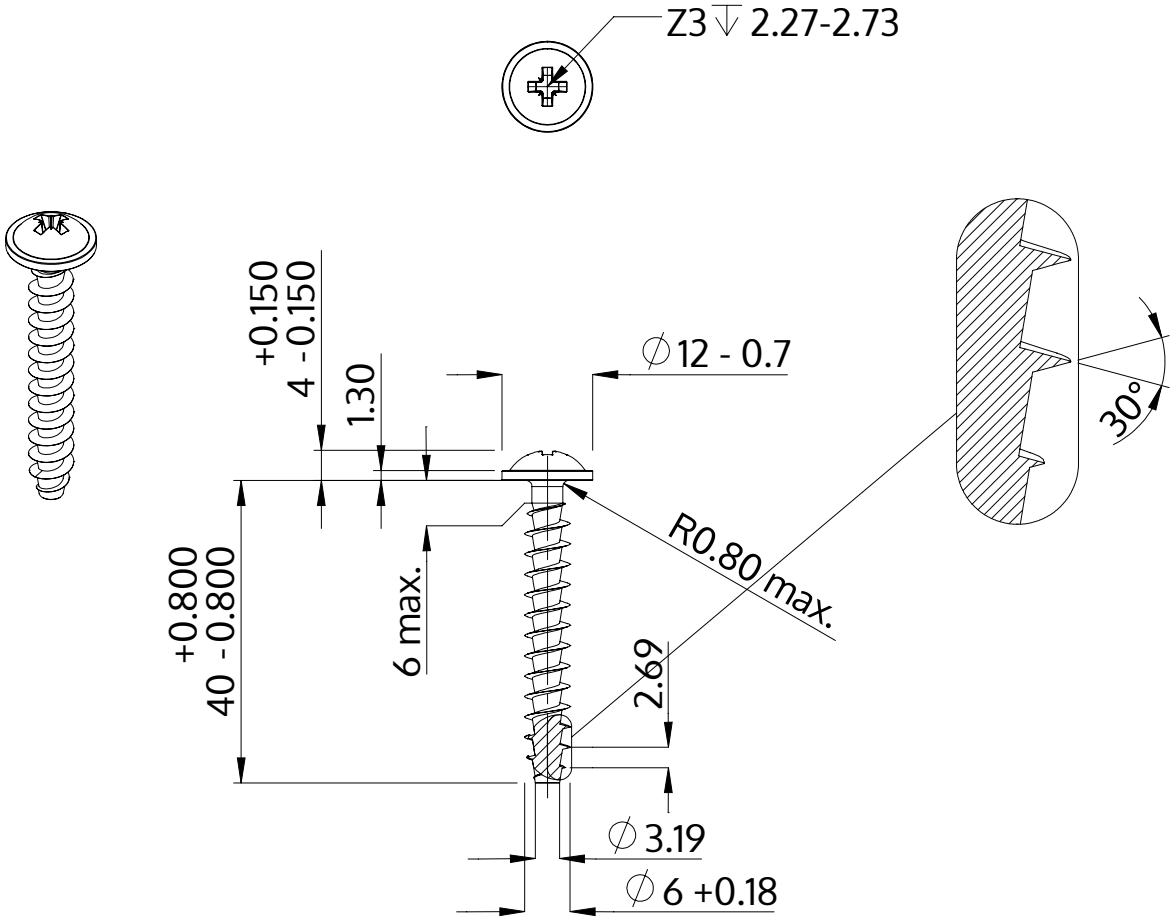

Açıklaması	STP21A 6.0x40.0 - Z3
Malzeme	Paslanmaz Çelik A4
Kaplama	Parlak, cilalanmış ve pasifleştirilmiştir
Ağırlık	5.787 kg / 1000 Adet

SCREWERK	**STP21A0600400C**	
Metrik çizim A4	Ölçeklendirme None:1	2024-04