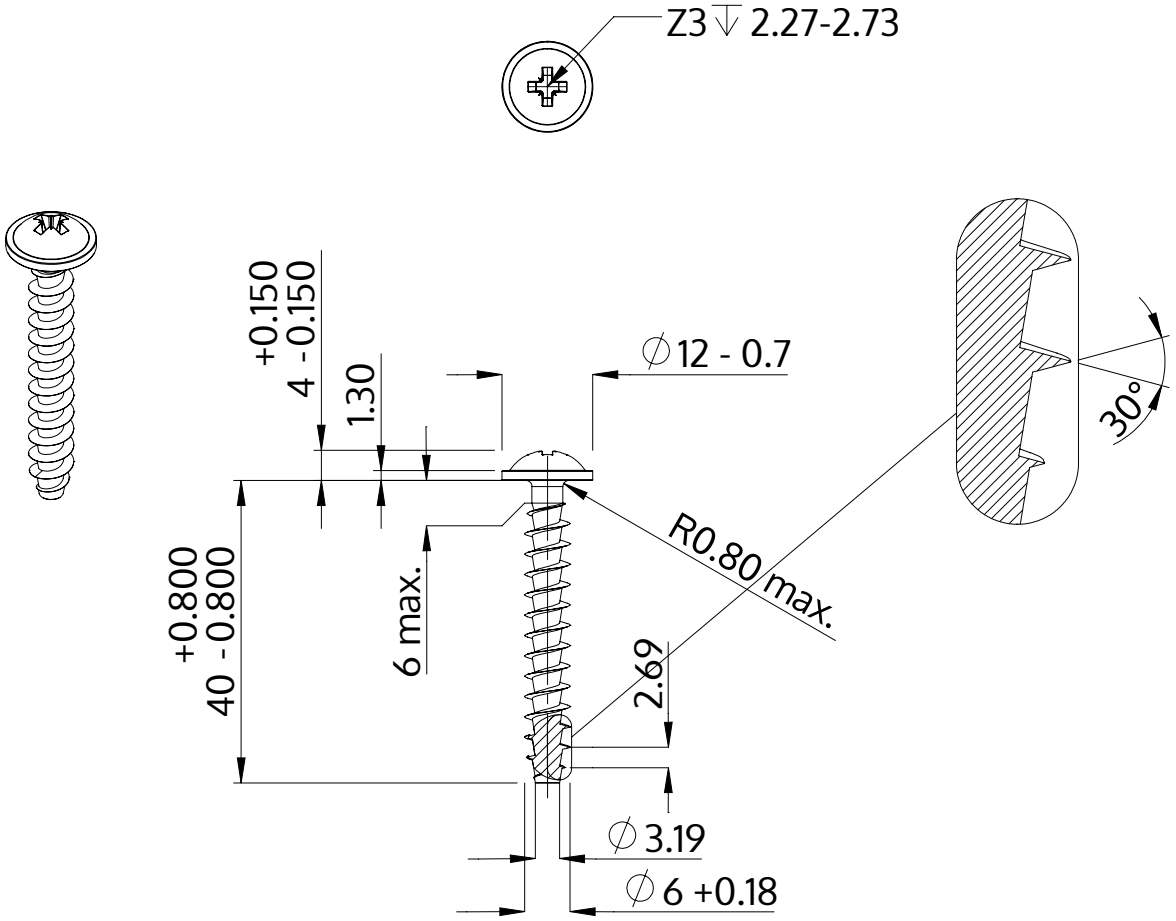

Beschreibung	STP21A 6.0x40.0 - Z3
Werkstoff	Edelstahl A4
Oberfläche	blank, gebeizt und passiviert
Gewicht	5.787 kg / 1000 Stück

SCREWERK	**STP21A0600400C**	
Metrische Zeichnung A4	Skalierung None:1	2024-04