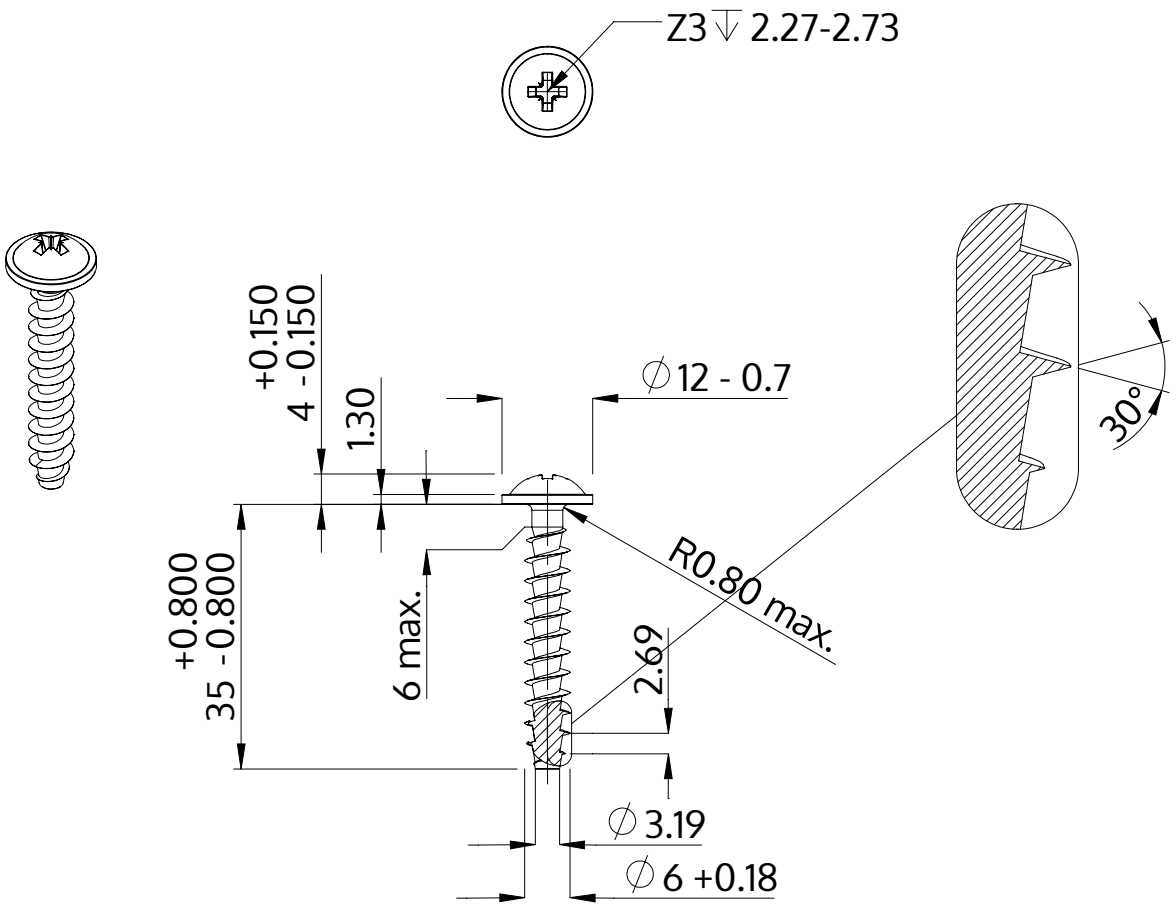

Описание	STP21A 6.0x35.0 - Z3
Материал	Нержавеющая сталь A4
Поверхность	Светлый отжиг и пассивация
Вес	5.276 kg / 1000 Штука

SCREWERK	**STP21A0600350C**	
Метрический чертеж A4	Шкала 1:1	2024-10