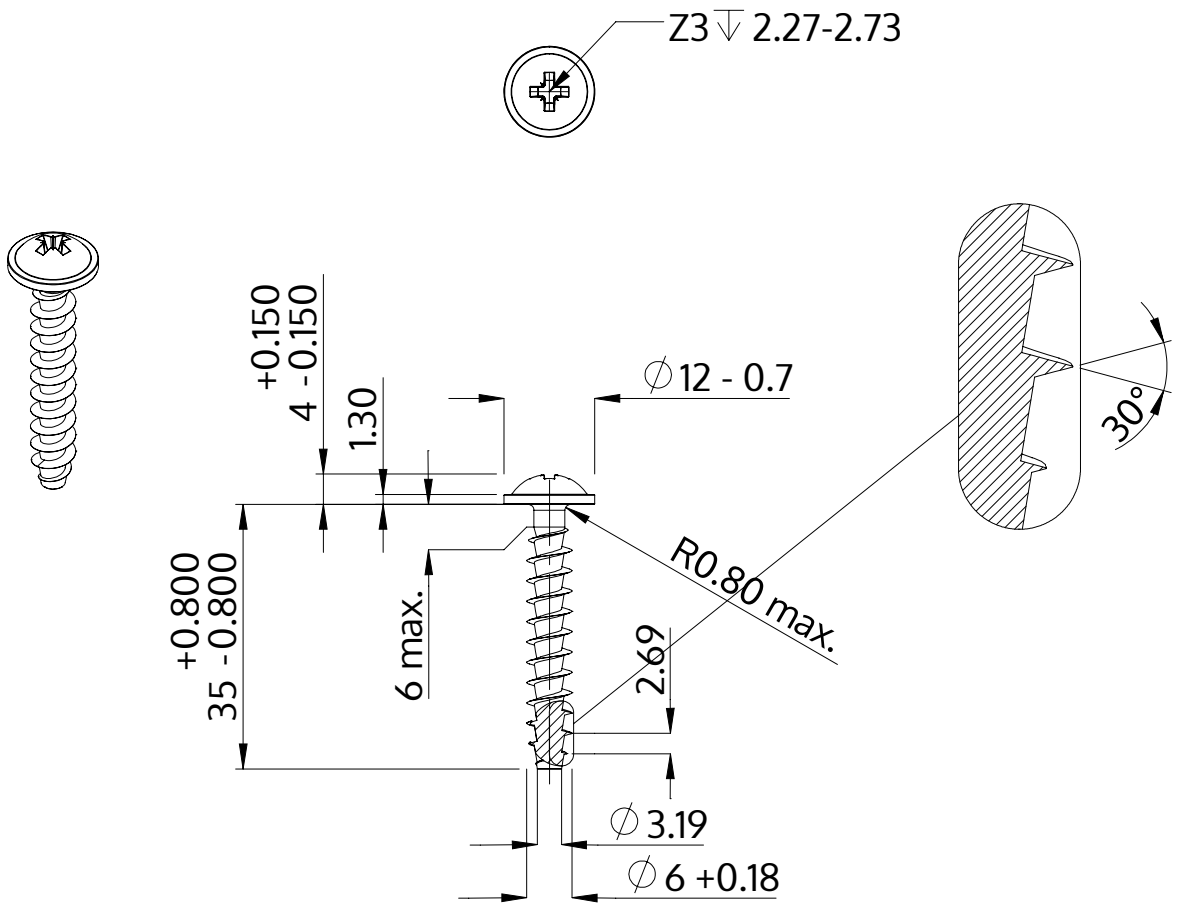

Descrição	STP21A 6.0x35.0 - Z3
Material	inox A4
Superfície	Decapado e passivado
Peso	5.276 kg / 1000 peças

SCREWERK	**STP21A0600350C**	
Desenho Métrico A4	Escala 1:1	2024-10