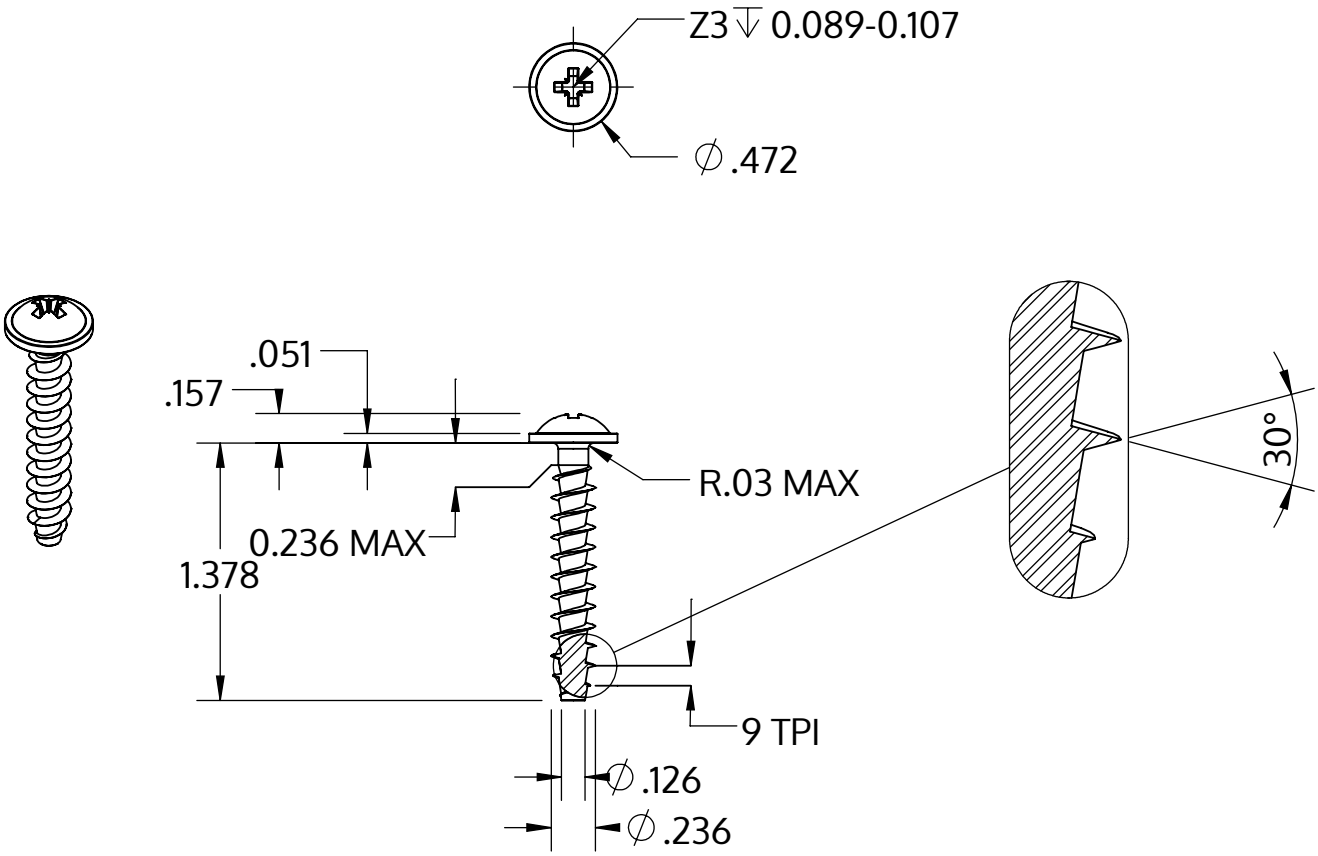

Metric size	M6 x 2.69 mm
US size (converted)	#0.236-9
	Tolerances [inch]
Length	+/- 0.031
Head diameter	+0 / -0.027
Head height	+/- 0.005
Thread diameter	+0.007 / -0

Descrição	STP21A 6.0x35.0 - Z3
Material	inox A4
Superfície	Decapado e passivado
Peso	5.276 kg / 1000 peças

SCREWERK	**STP21A0600350C**	
_Zoll Zeichnung Größe A	Escala 1:1	2024-10