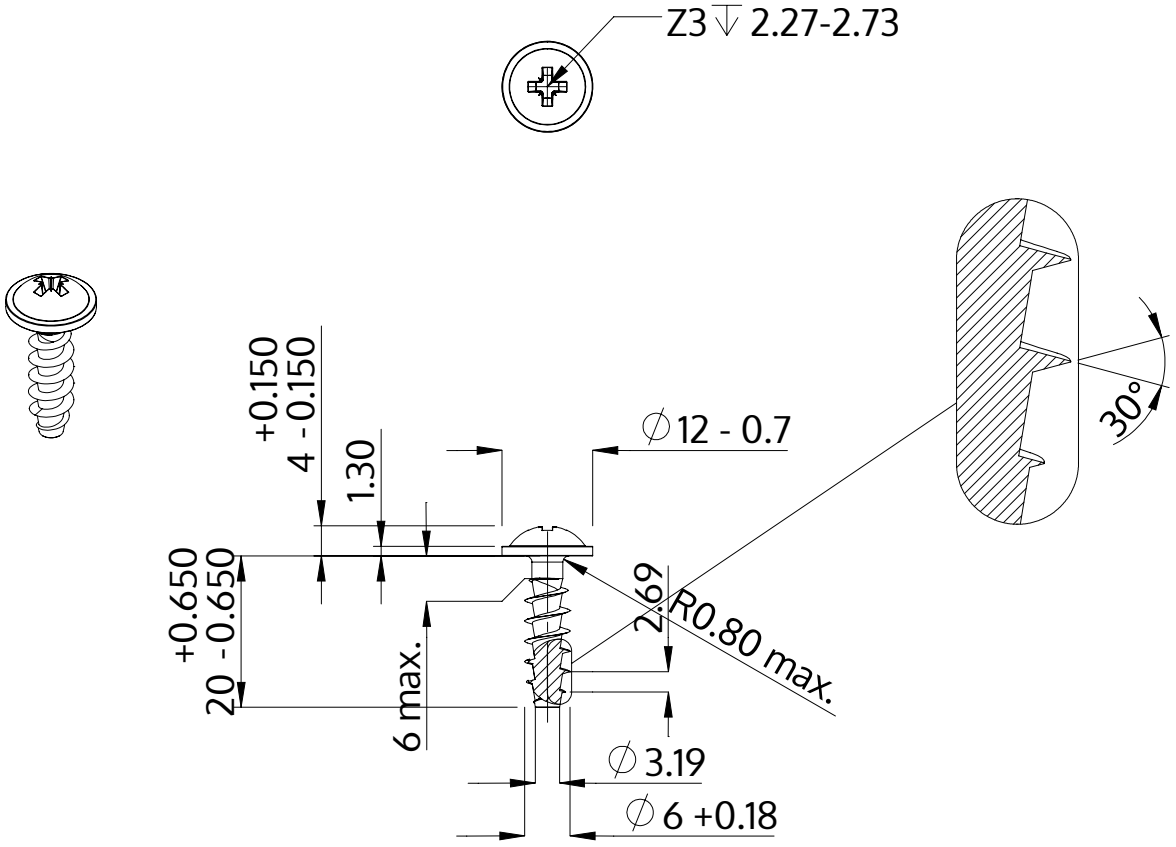

Beskrivning	STP21A 6.0x20.0 - Z3
Material	stål, härdat
Yta	förzinkad 5-7 µm, härdad, blå/transparent passiviserad
Vikt	3.745 kg / 1000 styck

SCREWERK	**STP21A0600200S**	
Metrisk skiss A4	Skala 1:1	2024-10